BROOKVENT

Приточные клапаны BROOKVENT

История компании

Компания **Brookvent** была основана в **1984** году в Северной Ирландии.

Сегодня **Brookvent** – ведущий производитель инновационных вентиляционных систем, разработанных с учетом потребностей частного и социального жилого фонда в Великобритании.

Brookvent производит высококачественные продукты от оконных форточек до эффективных теплообменных вентиляционных систем (МТОВ, ТОВ).

Готовые проекты

За годы работы нами было реализовано множество проектов: от крупных офисных зданий, стадионов, учебных центров до типовой застройки социального жилья.

Westbury - это пятизвездочный отель расположенный в самом центре Дублина.

Башня Obel, высотой 85 метров и 233 офисами самое высокое здание в Ирландии (Белфаст)

Отель **Hilton Belfast** состоит из 3-этажного подиумного блока и главной 12-этажной башни, в которой размещены все жилые помещения

Жилой квартал в пригороде Вулстона в Саутгемптоне. Шестиэтажные здания типичной застройки, состоящие из квартир с 1, 2 и 3 спальнями

Готовые проекты

Insert the title of your subtitle Here

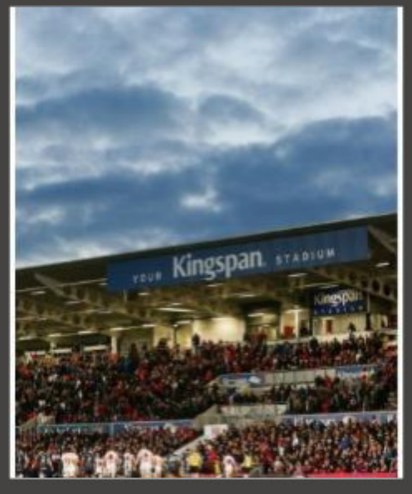

Brookvent предлагает решения как для малоэтажного строительства, так и для высотных зданий.

Приточные клапаны **Brookvent** позволяют повысить энергоэффективность зданий, а также обеспечить снижение шума на 32 дБ в открытом положении.

Стадион «Кингспан» - возрождение Ольстерского регби в Белфасте. Проект состоял из частичной реконструкции и строительства 3 новых стендов.

Battersea Reach - это крупный комплекс в центральном Лондоне, совмещающий современные дизайнерские квартиры, магазины и развлекательные центры

Готовые проекты

Реконструкция **Лондонского Университета** включала в себя строительство новых объектов : спортивный центр, учебные и жилые помещения для студентов

Проект **Garrard House** представляет собой жилой дом бизнес-класса с инновационной планировкой и высокими стандартами качества строительства

Противосмоговый фильтр NovaAir

Фильтр **Nova Air** от **Brookvent** предназначен для всех тех, кто хочет дышать в помещении чистым воздухом.
Фильтр особенно рекомендуется лицам, проживающим в сильно загрязненных районах, семьям с детьми и престарелыми людьми, беременным женщинам, людям, страдающим аллергией либо астмой, а также людям с ослабленной иммунной системой.

RESPILON® - ткань, используемая в фильтре **NovaAir,** обладает свойствами, ограничивающими проникновение аллергенов и смога внутрь зданий.

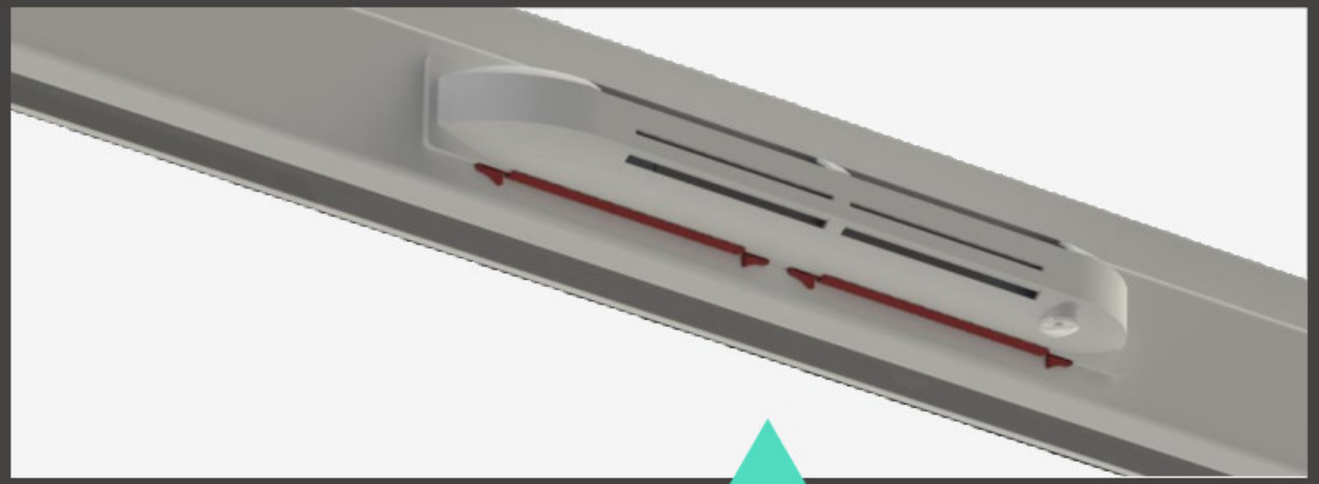

Наслаждайтес здоровым и чистым воздухом круглый год

NovaAir совместим с большинством оконных вентиляторов, доступных на рынке

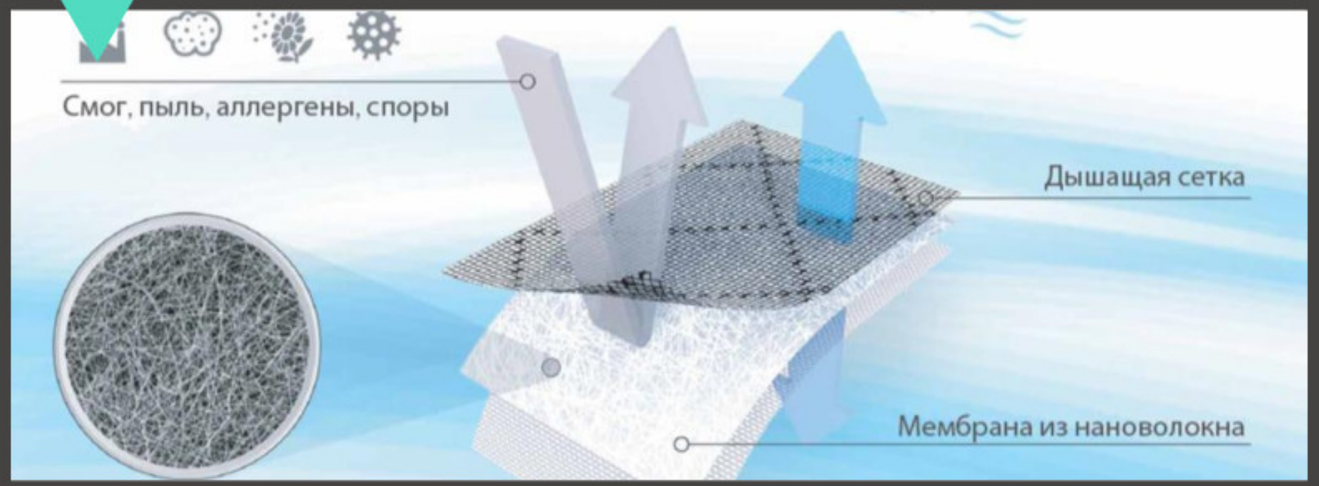

SM Tip Vent + козырек наружный TIP (механическая регулировка)

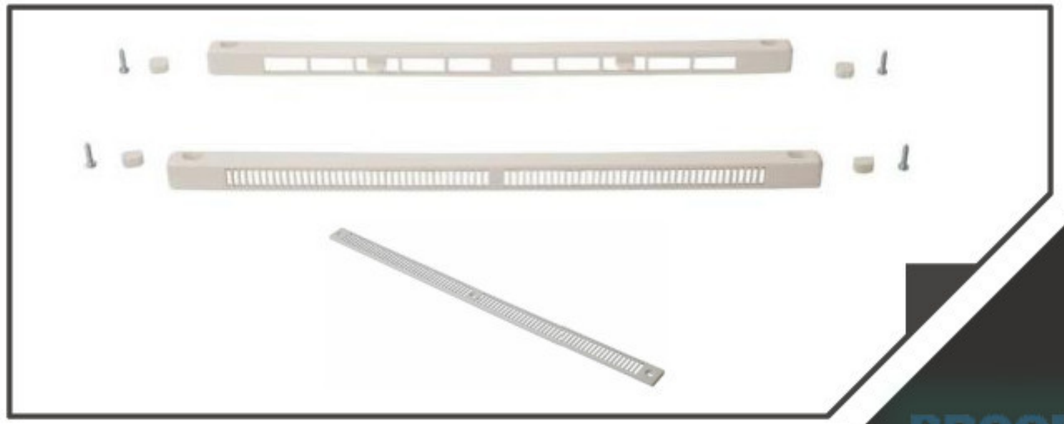

Клапаны **SM Tip Vent** с точной регулировкой притока воздуха выполнены из высококачественного пластика ABS

BROOKVENT

Акустическое глушение

Оконный клапан	Dn, e, w (C; Ctr)	Dn, e, A2*
SM Tip Vent	32 (0; 0) дБ	32 дБ

* Dn, e, A2: показатель акустического глушения, в котором доминируют низкие тона, городского уличного движения, танцевальной музыки из дискотеки, железнодорожного движения с небольшой скоростью, реактивных самолётов на большом расстоянии.

Приток воздуха

Оконный клапан	10 Па	20 Па
SM Tip Vent	30 м³/час	40 м³/час

Brookvent SM Tip Vent
+ козырек наружный Tip
(примеры монтажа)

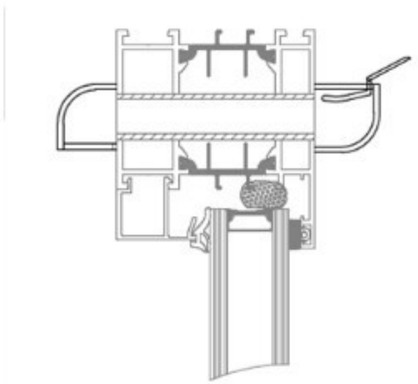

Алюминиевое окно
+ воздуховод

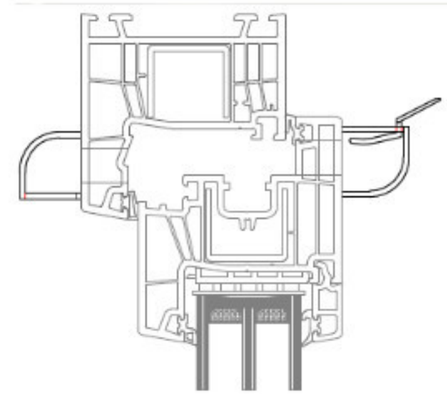

Окно ПВХ

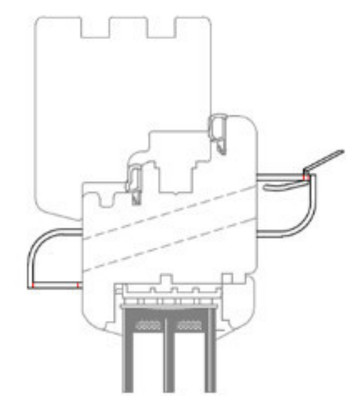

Деревянное окно

SM Tip Vent стандартно крепятся к оконной конструкции с помощью винтов. В случае монтажа оконного клапана на окне с внешними жалюзи вместо козырька следует использовать плоскую сетку GPE2A

SM Tip Vent + козырек наружный **Press** (механическая регулировка)

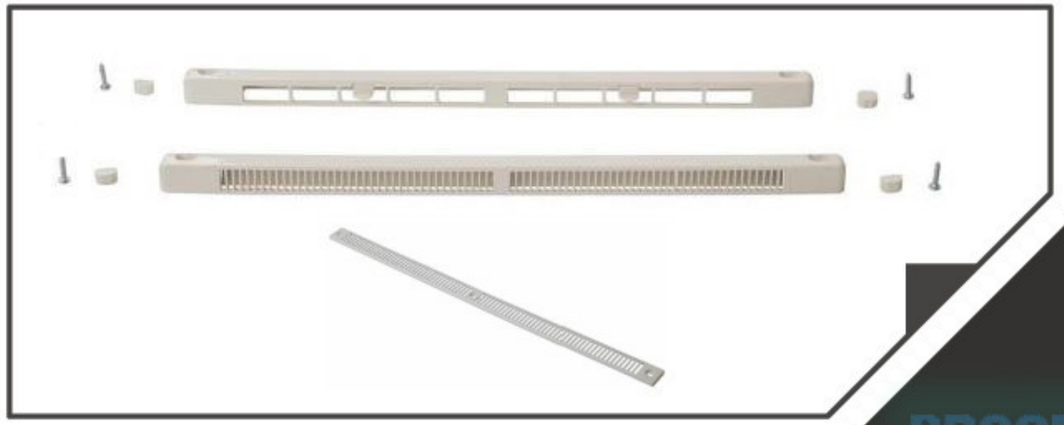

Контроль воздушного потока, проходящего через клапан, осуществляется при помощи подвижной заслонки

BROOKVENT

Акустическое глушение

Оконный клапан	Dn, e, w (C; Ctr)	Dn, e, A2*
SM Press Vent	32 (0; 1) дБ	33 дБ

* Dn, e, A2: показатель акустического глушения, в котором доминируют низкие тона, городского уличного движения, танцевальной музыки из дискотеки, железнодорожного движения с небольшой скоростью, реактивных самолётов на большом расстоянии.

Приток воздуха

Оконный клапан	10 Па	20 Па
SM Press Vent	25 м³/час	35 м³/час

Brookvent SM Tip Vent + козырек наружный Press (примеры монтажа)

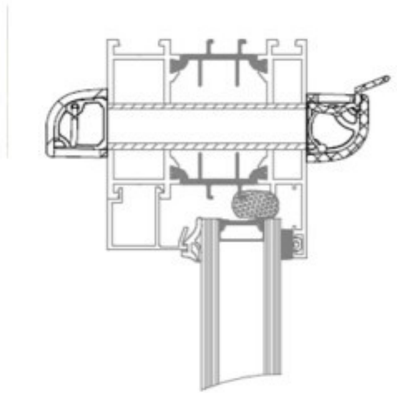

Алюминиевое окно + воздуховод

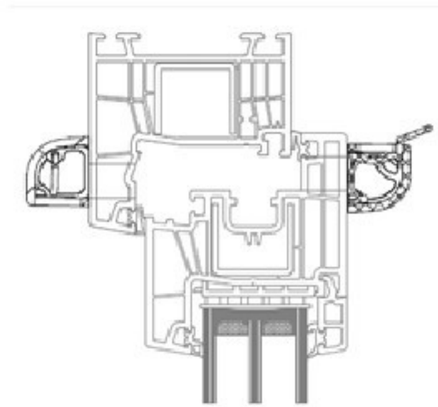

Окно ПВХ

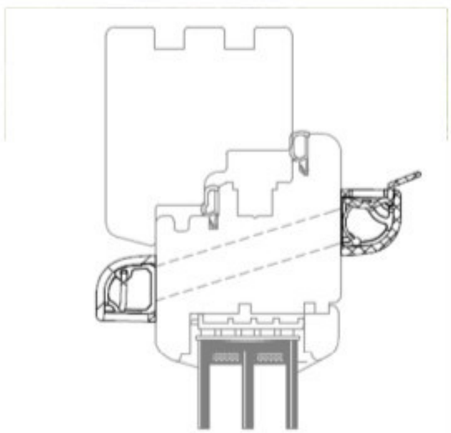

Деревянное окно

SM Tip Vent стандартно крепятся к оконной конструкции с помощью винтов. В случае монтажа оконного клапана на окне с внешними жалюзи вместо козырька следует использовать плоскую сетку GPE2A

Brookvent SM Tip Vent MINI
(механическая регулировка)

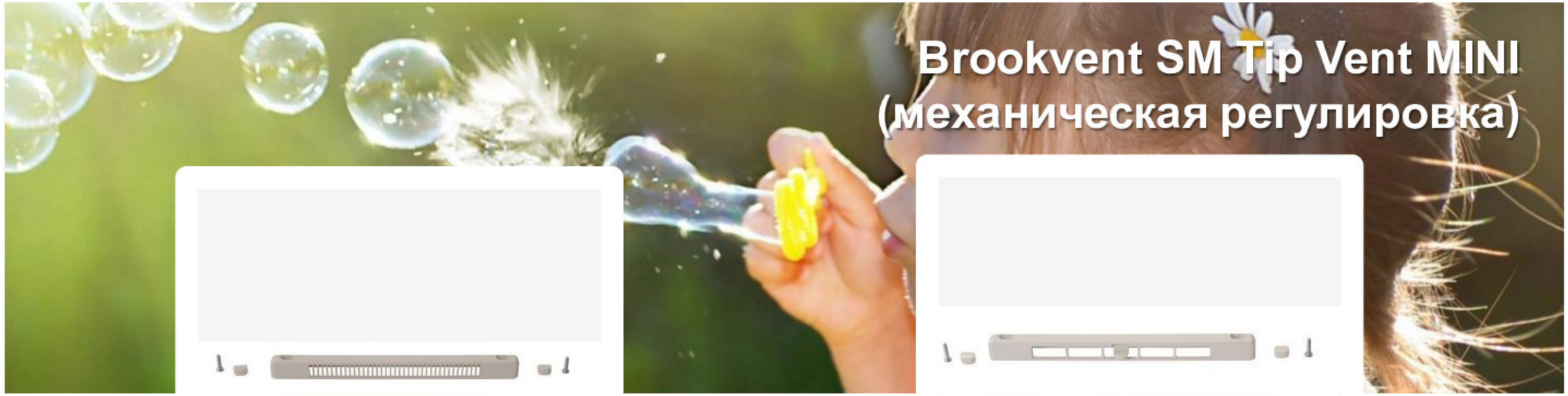

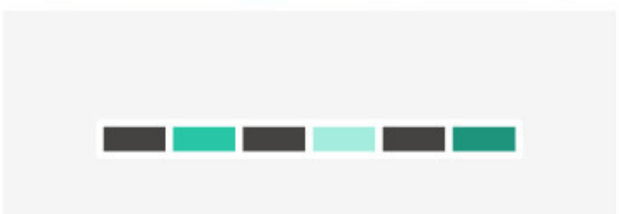

Brookvent SM Tip Vent MINI
+ козырек наружный TIP MINI

Приток воздуха **12,8 м³/час***
Акустическое глушение **34 дБ****

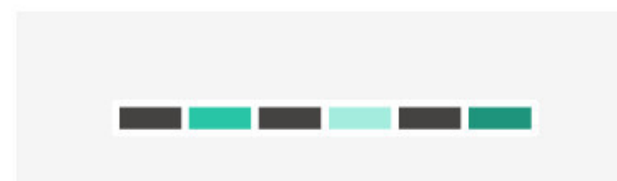

Brookvent SM Tip Vent MINI
+ козырек наружный Press MINI

Приток воздуха **11,5 м³/час***
Акустическое глушение **34 дБ****

* При перепаде давления 10 Па
** Для полностью открытого положения клапана

BROOKVENT

Air-Box

	Brookvent SM Tip Vent	Air-Box Comfort	Air-Box Comfort S
Регулировка подачи воздуха	V	V	V
Установка на типы окон:			
- алюминий	**V**	-	-
- ПВХ	V	V	V
- дерево	V	V	V
Требование фрезеровки	+	-/+	+
Расход воздуха при (мин-макс) 10 Па (м3/ч)	6 - 30	до 31 и 42 (с фрез)	41
Звукоизоляция при максимальном открытии (Дб)	32	32	32
Контроль воздушного потока	**да, спецкозырек**	нет	нет

Клапаны Brookvent требуют обязательной фрезеровки профиля

Brookvent **BHY 4000** (гигрорегулируемый)

Гигрорегулируемые оконные клапаны **Broolvent BHY 4000** автоматически регулирует приток воздуха в зависимости от уровня влажности в помещении. Дополнительно пользователь имеет возможность вручную закрыть клапан

BROOKVENT

Акустическое глушение

Оконный клапан	Dn, e, w (C; Ctr)	Dn, e, A2*
BHY 4000	31 (0; 2) дБ	33 дБ

* Dn, e, A2: показатель акустического глушения, в котором доминируют низкие тона, городского уличного движения, танцевальной музыки из дискотеки, железнодорожного движения с небольшой скоростью, реактивных самолётов на большом расстоянии

Приток воздуха

Оконный клапан	10 Па	20 Па
BHY 4000	30 м³/час	43 м³/час

Brookvent BHY 4000 (гигрорегулируемый) Примеры монтажа

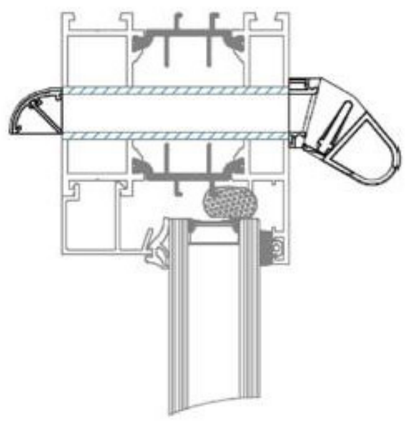

Алюминиевое окно + воздуховод

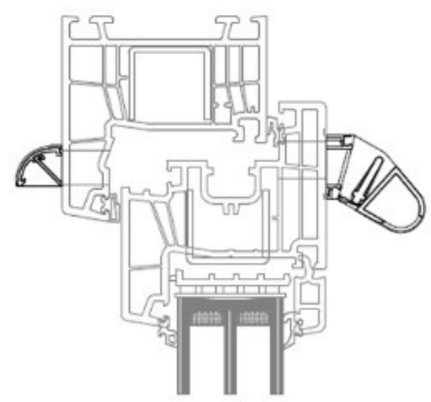

Окно ПВХ

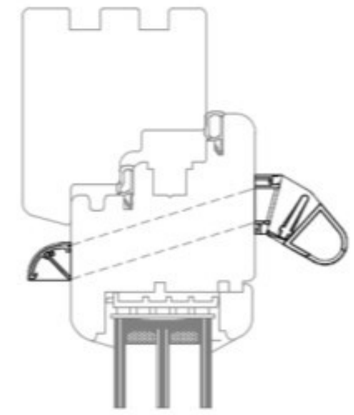

Деревянное окно

Автоматическая и ручная регулировки потока воздуха в зависимости от влажности в помещении

Brookvent BHY 4000 и EMM

BHY 4000

Приток воздуха **6-30 м³/час***

Акустическое глушение **33 дБ****

Режим работы: авто, закр. (мин)

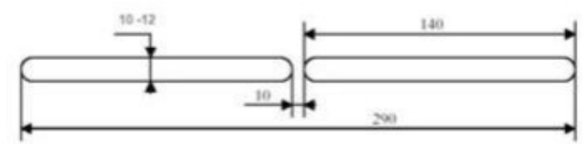

EMM

Приток воздуха **5-35 м³/час***

Акустическое глушение **34 дБ****

Режим работы: авто, закр. (мин)

* При перепаде давления 10 Па

** Для полностью открытого положения клапана

Brookvent **Aquvent HY**
(гигрорегулируемый)

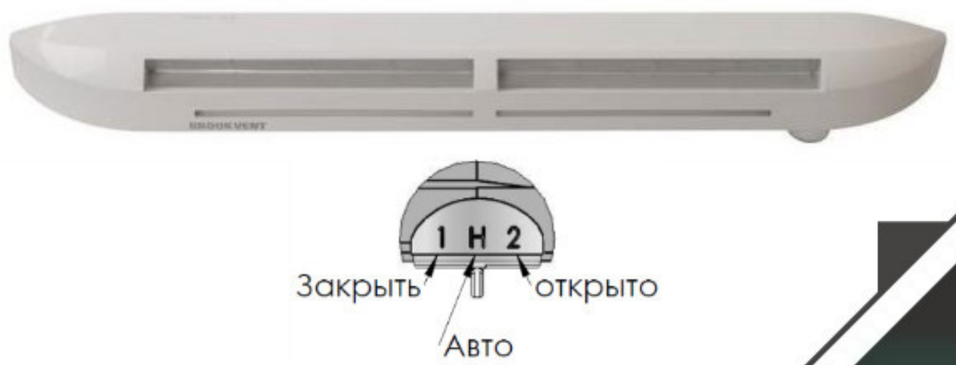

Гигрорегулируемые оконные клапаны **Aquvent HY** автоматически регулируют поток воздуха в зависимости от уровня влажности в помещении. Кроме того, пользователь имеет возможность вручную закрывать или открывать клапан

BROOKVENT

Акустическое глушение

Оконный клапан	Dn, e, w (C; Ctr)	Dn, e, A2*
Aquvent HY	36 (0; 0) дБ	36 дБ

Приток воздуха

Оконный клапан	10 Па	20 Па
Aquvent HY	30 м³/час	42 м³/час

Brookvent Aquvent HY (гигрорегулируемый) примеры монтажа

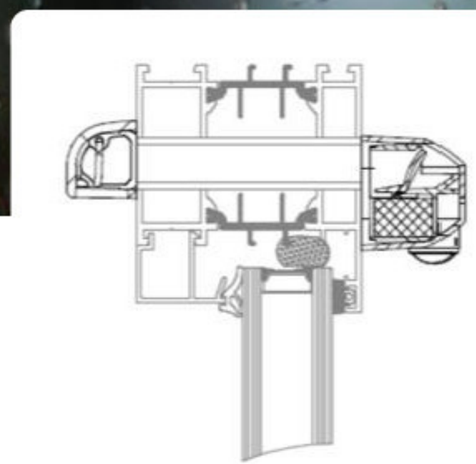

Алюминиевое окно + воздуховод

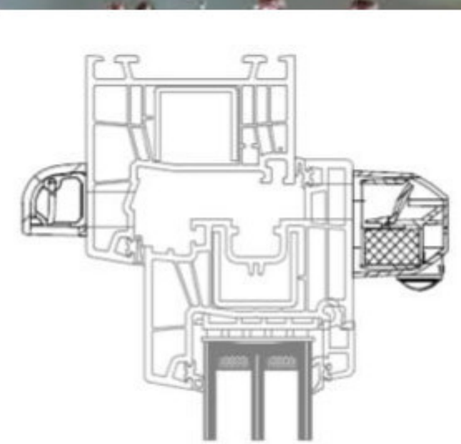

Окно ПВХ

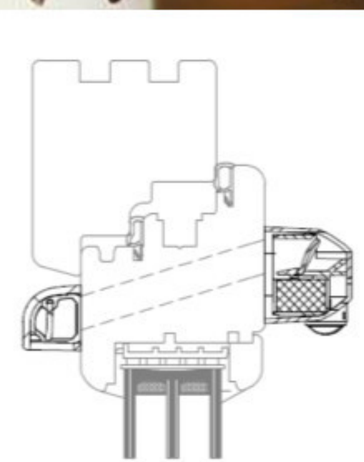

Деревянное окно

Автоматическая и ручная регулировки потока воздуха в зависимости от влажности в помещении

BROOKVENT

Aereco

	Brookvent HY 4000	Aereco EMM²	Brookvent Aquvent HY	Aereco EHA²
Гигрорегулирование	V	V	V	V
Переключатель режимов работы				
- минимально	V	V	V	V
- максимально	-	V	V	V
- автоматический	V	V	V	V
Расход воздуха при (мин-макс) 10 Па (м3/ч)	6 - 30	5 - 35	6 - 30	5 - 35
Расход воздуха при (мин-макс) 10 Па (м3/ч) с дополнительной проставкой	-	22 - 45	-	-
Звукоизоляция при максимальном открытии (Дб)	**33**	31	37	37
Возможность направленного потока воздуха	**V**	со специальной проставкой (доп.)	-	-

Дистанционный канал Brookvent

ИНТЕГРАЦИЯ В ПРОФИЛЬ ОКНА

Назначение:
Выполняет функцию воздуховода.
Канал обеспечивает беспрепятственный приток воздуха от наружного козырька до приточного устройства.
Позволяет предотвратить охлаждение внутренней поверхности оконного профиля.

Благодаря этому:
- снижается риск образования конденсата
- сохраняются теплотехнические характеристики окна

типоразмеры:
170*70 (200)*16

Цветовая гамма

RAL 7016

RAL 8008

RAL 8003

RAL 8017

RAL 9016

Индивидуальные цвета по запросу.

В наличии 5 стандартных цветов по палитре RAL,
а также заказ индивидуальных цветов по запросу

Вы можете заказать смешанные цвета, например:
козырек – темная олива, клапан - белый

BROOKVENT

Артикулы для заказа

BVT0001.07	Клапан приточный BHY4000, белый RAL9016
BVT0002.07	Клапан приточный Aquvent HY, белый RAL9016
BVT0003.07	Козырек наружный TIP, белый RAL9016
BVT0004.07	Комплект: клапан вентиляционный SM Tip Vent + козырек наружный TIP, белый RAL9016
BVT0005.07	Комплект: клапан вентиляционный SM Tip Vent MINI + козырек наружный TIP MINI, белый RAL9016
BVT0006.07	Комплект с контролем потока воздуха: клапан вентиляционный SM Tip Vent + козырек наружный Press, белый RAL9016
BVT0007.07	Комплект с контролем потока воздуха: клапан вентиляционный SM Tip Vent MINI + козырек наружный Press MINI, белый RAL9016
BVT0008.07	Канал дистанционный для установки оконных приточных устройств Brookvent, 70 мм, белый
BVT0009.07	Канал дистанционный для установки оконных приточных устройств Brookvent, 200 мм, белый
BVT0010.07	Решетка наружная GPE2A, белый RAL9016
BVT0011.07	Козырек наружный акустический d-BR, белый RAL9016
BVT0012.07	Акустическая проставка B для клапана Aquvent HY, белый RAL9016
BVT0020.07	Фильтр Nova Air
BVT0021.07	Козырек наружный PRESS, белый RAL9016

BROOKVENT

Предложение о сотрудничестве

За более подробной информацией
о вентиляционных клапанах **Brookvent** вы можете обратиться
к менеджерам Компании ООО "ТК ХИМЛЕКС"

phone: +7(495)641-11-19, +7(495)641-17-52,
mobile: +7(963)782-05-25
website: himlex.ru
email: info@himlex.ru