Каталог
дверных ручек

SPECDETAL

Введение

Пояснение о продукции

Приветствуем Вас. На страницах этого каталога мы познакомим Вас с нашей продукцией и дадим пояснения о ней. Дверные ручки изготовлены согласно ТУ-25.72.14-001-43165071 -2020 и имеют сертификат качества. Мы выпускаем различных типо-размеров гнутые и со стойками.

Поручни имеют несколько профилей, видов обработоки и модификацию со вставкой из ценных пород дерева.

Хронологический порядок статей

Введение

Виды крепежа

- Определения
- Размеры сторон комплектов
- Двухсторонний комплект сквозного крепления
- Односторонний комплект сквозного крепления
- Односторонний комплект со скрытым крепежом
- Односторонний комплект с креплением в профиль

Поручни из нерж. стали

Ручки-скобы, поручни из алюминия

Модельный ряд ручек:

СДР-10.1
СДР-10.2
СДР-10.3
СДР-10.4
СДР-11
СДР-12
СДР-13
СДР-14
СДР-15
СДР-16, 16AL
СДР-17
СДР-17.01
СДР-18
СДР-19
СДР-21
СДР-22
СДР-23
СДР-31, 32, 33
СДР-40, 40AL
СДР-100, 100AL
СДР-200, 200AL
СДР-300, 300AL
СДР-400, 400AL
СДР-11N, 12N, 13N
СДР-11Д, 12Д, 13Д

Виды крепежа

Определения.

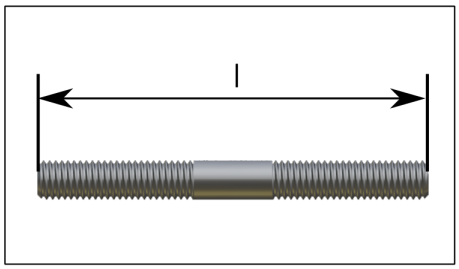

Данный раздел рассматривает общие характеристики комплекта крепежа со шпилькой M8. Сама шпилька имеет длину (l), в комплекте она получает следующие длины: lmk, lpk, lfdm, lfdp, которые влияют на диапазон tdf и tdb под толщину двери td.
Стандартная длина шпильки - 110мм.
Шпильки могут быть изготовлены по индивидуальной длине заказчика.
С выбором длины шпильки поможет это руководство:.

Расшифровка Определений:

l(Length) - длина шпильки.
lmk(Length of Mama Kit) - сумма длин собранного комплекта деталей на шпильке M8, стороны "мама", где вкручена гайка и оставлено 3 витка свободно после гайки. Точка отсчета - условная поверхность двери.
lpk(Length of Papa Kit) - сумма длин собранного комплекта деталей на шпильке M8 стороны "папа", где оставлены 6 витков на соединение и 2 витка в запас. Исключение с гайкой Эриксона, там на соединение 8.5 мм и с отсутствием запаса.
lfdm(Length of Free Depth mama) - допустимое углубление в стойку после lmk до точки касания Tw стороны "мама".
lfdp(Length of Free Depth papa) - допустимое углубление в стойку после lpk до точки касания Tw стороны "папа".
tdf(Door Thickness From) - минимум диапазона толщины td.
tdb(Door Thickness Before) - максимум диапазона толщины td.
td(Door Thickness) - условная толщина двери с диапазоном от tdf до tdb.

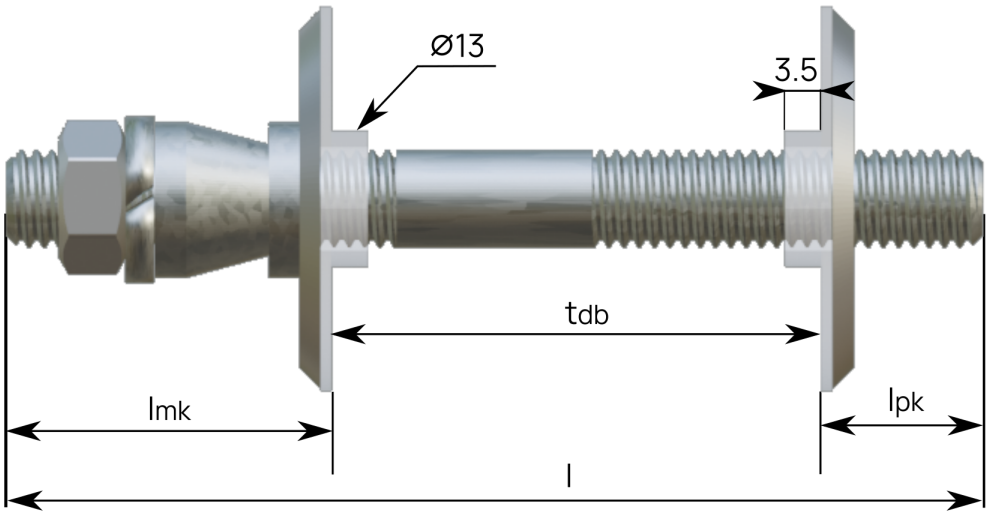

Характеристики, указанные выше, применимы к другим видам комплектов. Размеры постоянны на всех других аналогичных деталях.
На рисунке изображен крепёж двустороннего комплекта, обозначения могут быть применены и к односторонним комплектам. Пластиковые шайбы есть не на всех видах крепежа, но цифры, которые указаны на эскизе, применимы ко всем пластиковым шайбам. Различен только внешний контур у пластиковых шайб.

Виды крепежа

Данные о крепеже.

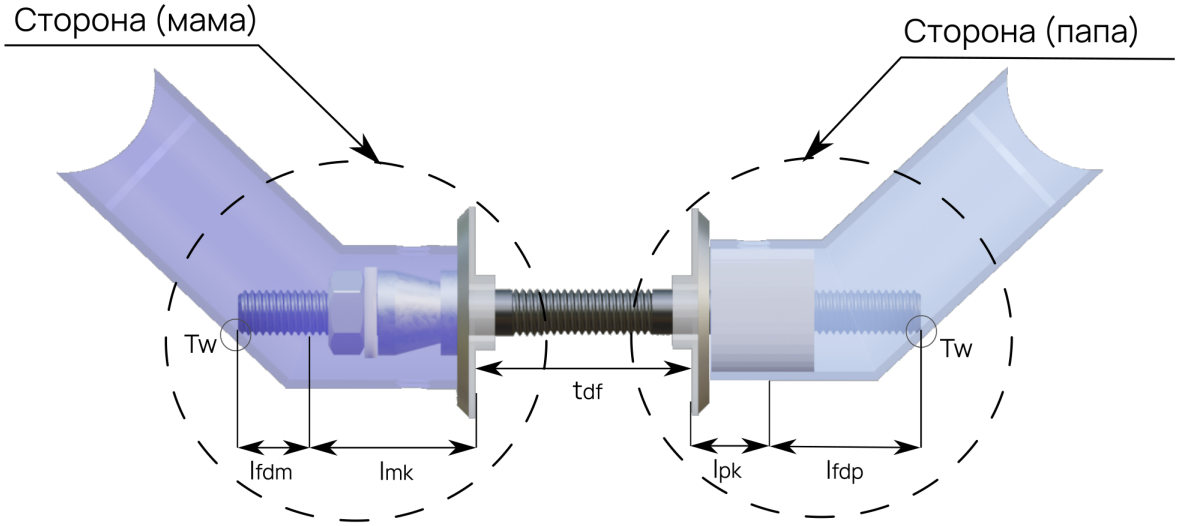

Данные на рисунке параметры применимы и к односторонним комплектам. На этом рисунке показана втулка М8 для наглядности. (на предыдущем её не было, чтобы показать lpk).

Существует несколько видов крепёжных комплектов, где отсутствует тот или иной элемент.
СДР - 15, 18, 19, 21, 22, 23 - отсутствует пластиковая шайба
СДР - 10.2, 12, 16, 20 - отсутствует металлическая шайба
СДР - 17, 17.01 - отсутствуют шайбы

Среди моделей выделено несколько видов крепежа для ручек.
На рисунках показана сторона (мама) со шпилькой:

Под стойки Ø20

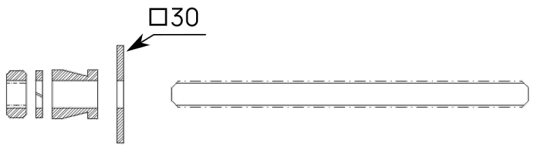

Под стойки СДР-21, 23

Под стойки и трубы Ø25

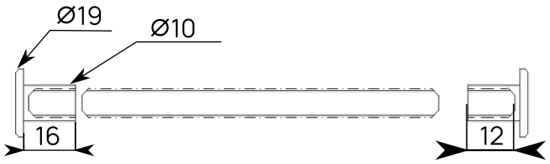

Под стойки СДР-17, 17.01

Под стойки и трубы Ø30

Под стойки СДР- 10.2, 12
СДР - 22 имеет по наружнему контуру прямоугольник

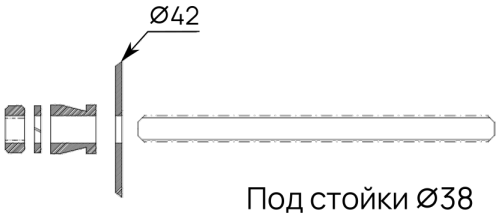

Под стойки Ø38

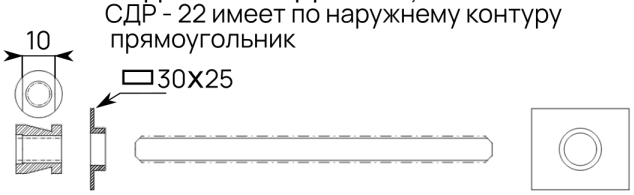

Под стойки СДР- 16, 40, 20

Виды крепежа

Размеры сторон комплектов.

Модель Ручки	lmk	lpk	lfdm	lfdp
СДР–10.1	29.75	14	9.5	27.5
СДР-10.2	18.75	11	1.5	8.5
СДР-10.3	29.75	14	4.5	22
СДР-10.4	29.75	14	16.5	35
СДР-11	29.75	14	9.5	27.5
СДР-12	18.75	11	1.5	8.5
СДР-13	29.75	14	4.5	22
СДР-14	29.75	14	16.5	35
СДР-15	28.75	13	24.5	43
СДР-16	18.75	10.5	2.25	11
СДР-17	8.5	8.5	3.5	3.5
СДР-17.01	8.5	8.5	3.5	3.5
СДР-18	28.75	13	6.25	25
СДР-19	28.75	13	6.25	25
СДР-20	18.75	10.5	2.25	11
СДР-21, 31	29.75	14	20.5	39
СДР-22, 32	18.75	11	1.5	8.5
СДР-23, 33	29.75	14	4.5	22
СДР-40	18.75	10.5	2.25	11
СДР-100	29.75	14	30.25	50
СДР-200	29.75	14	30.25	50
СДР-300	29.75	14	30.25	50
СДР-400	29.75	14	30.25	50

Таблица 1 - длины деталей и их положение на шпильке (мм).
Данная Таблица применима к односторонним и двусторонним комплектам.
В таблице приведены средние значения с допуск∓0.5мм.

Виды крепежа

Двусторонний комплект сквозного крепления.

Двусторонний комплект состоит из двух ручек с наружним(папа) и внутренним (мама) поручнями.

Для определения диапазона толщины двери (t_d) двустороннего комплекта используются формулы: $t_{db} = l - l_{mk} + l_{pk}$; $t_{df} = l - l_{mk} + l_{fdm} + l_{pk} + l_{fdp}$

Модель ручки	t_{db}	t_{df}	Модель ручки	t_{db}	t_{df}
СДР-10.1	66	29	СДР-18	65	37
СДР-10.2	80	70	СДР-19	65	37
СДР-10.3	66	39	СДР-20	80.5	67
СДР-10.4	66	14.5	СДР-21, 31	66	7
СДР-11	66	29	СДР-22, 32	80	70
СДР-12	80	70	СДР-23, 33	66	39.5
СДР-13	66	39.5	СДР-40	80.5	67
СДР-14	66	14.5	СДР-100	66	0
СДР-15	65	1	СДР-200	66	0
СДР-16	80.5	67	СДР-300	66	0
СДР-17	93	86	СДР-400	66	0
СДР-17.01	93	86			

Таблица 2 - расчеты шпильки М8 на длину 110мм

Чтобы выбрать длину шпильки по толщине двери, сначала нужно выбрать модель ручки, потом сравнить со шпилькой длиной 110мм, и если не подходит - посчитать по формулам

Положение на шпильке t_{df}

Положение на шпильке t_{db}

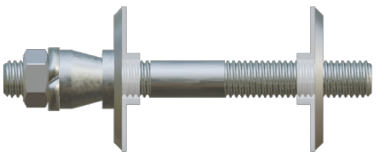

Виды крепежа

Односторонний комплект сквозного крепления.

Варианты одностороннего комплекта с гайкой Эриксона: .

1й вариант (соединение мама)

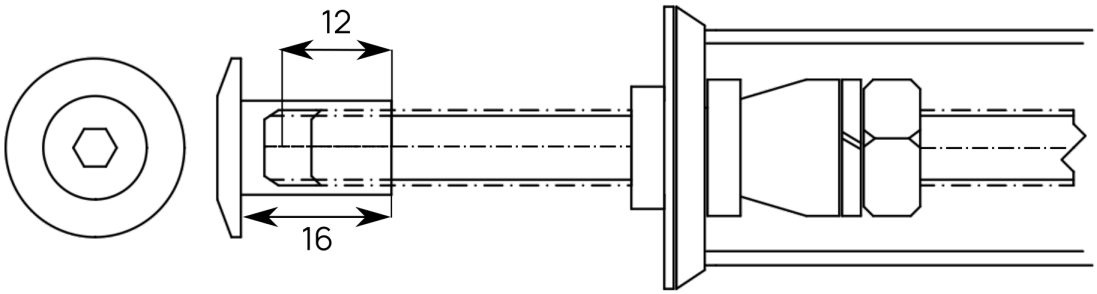

2й вариант (соединение папа)

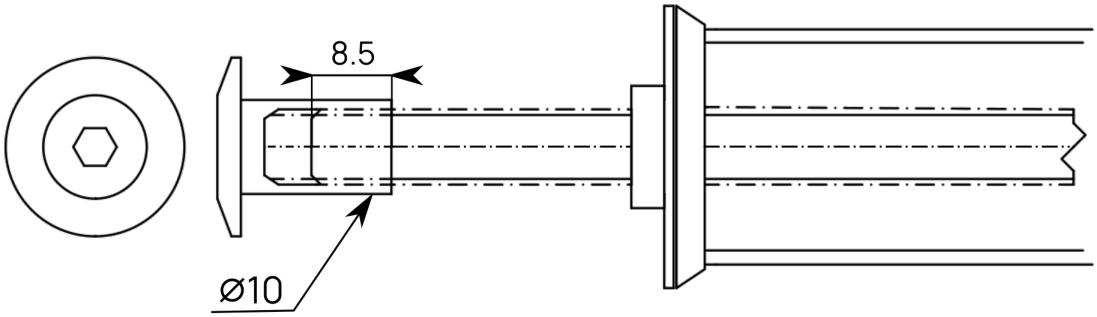

Формулы подбора индивидуальной шпильки:

$t_{db}=l-l_{mk}+8.5$; $t_{df}=l-l_{mk}+l_{fdm}+8.5$ - 1й вариант (мама)

$t_{db}=l-l_{pk}+8.5$; $t_{df}=l-l_{pk}+l_{fdp}+8.5$ - 2й вариант (папа)

Уважаемые заказчики, во избежании ситуации, в которой длины шпильки будет недостаточно, просим вас придерживаться указанных выше расчетов и таблицы 1.

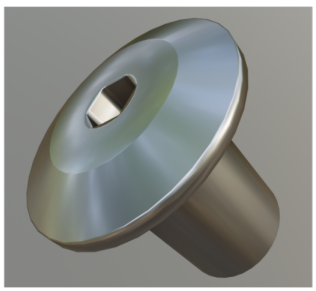

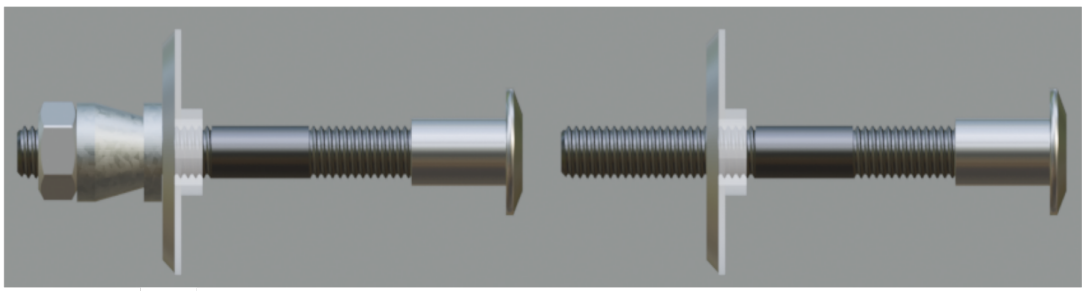

Виды крепежа

Односторонний комплект со скрытым крепежом в глухом отверстии.

Для толстостенных дверей из дерева или металла рекомендуем использовать сторонний крепёж с внешней резьбой минимум М14 и более, а также любые другие закладные стороннего производителя.

Данный метод не подходит для стеклянных и листовых дверей, если между листами мягкий уплотнитель (паралон, вспененный полиэтилен, пенопласт, минеральная вата и др.).

Комплект идет как односторонний со стороной (мама), так как крепление несквозное.

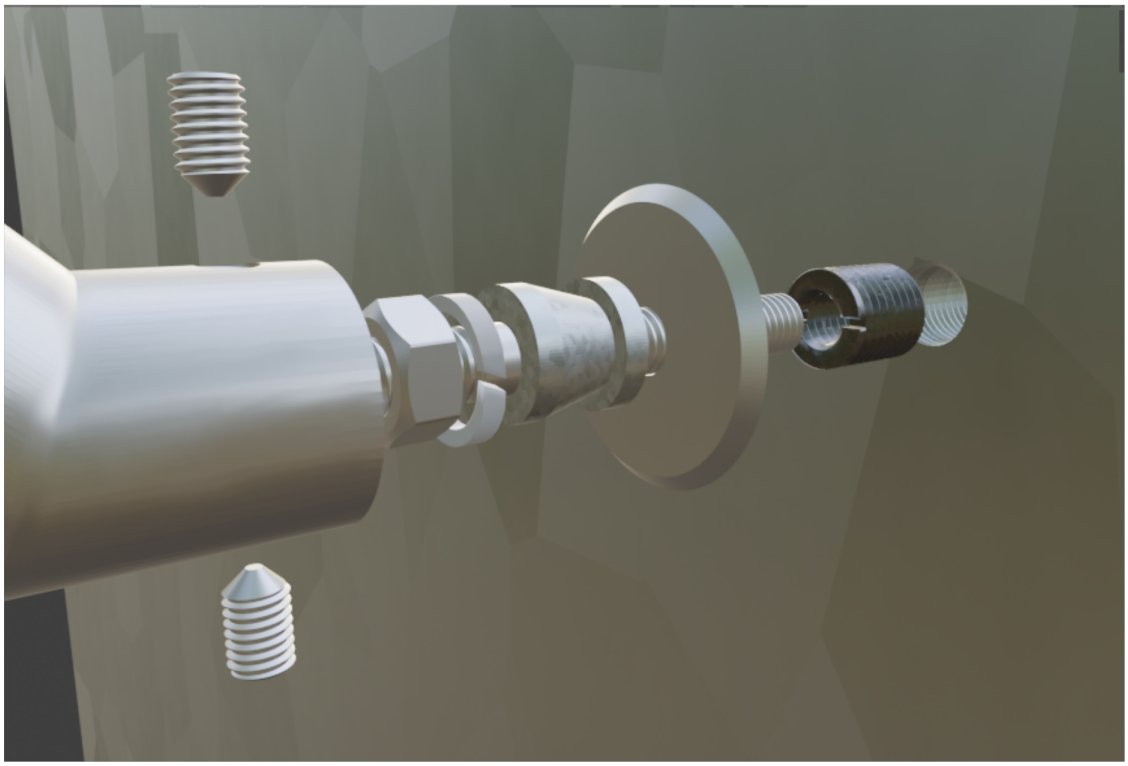

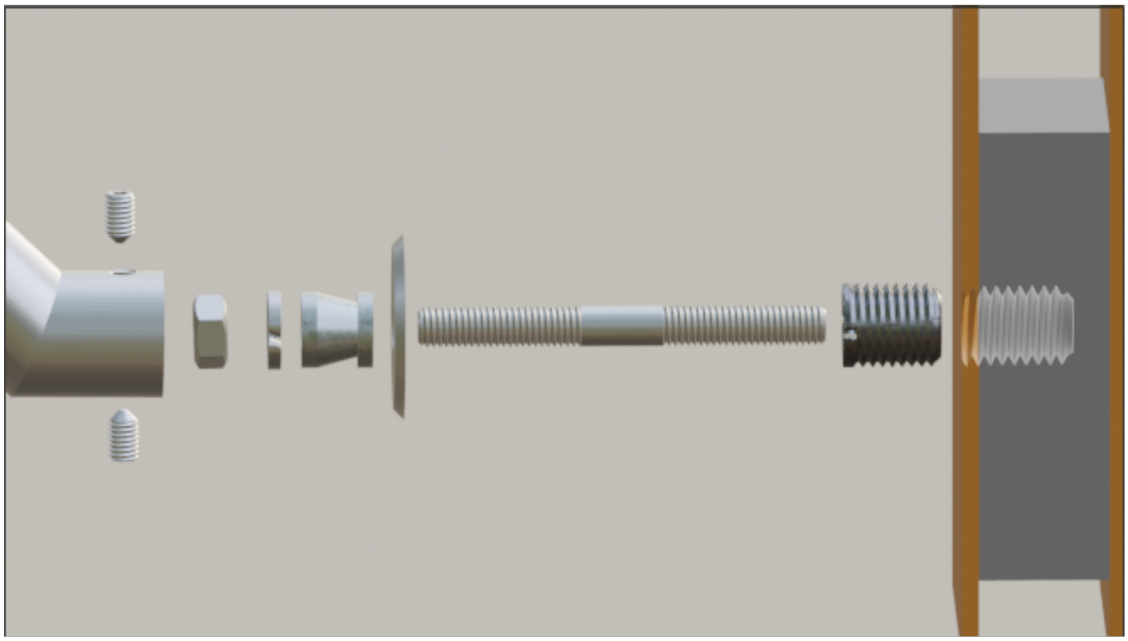

Виды крепежа

Односторонний комплект со скрытым крепежом в сквозном отверстии.

Данный метод подходит для дверей из алюминиевого профиля, дерева, металла. В комплекте поставляется гайка М8 и шайбы под крепления ручки. Внутри двери нужно сделать вырез, поэтому необходим кондуктор и инструмент для выреза пазов в двери. После монтажа ручки место паза закрывают перфорированой крепёжной пластиной стороннего производителя.

В данном примере показана дверь из алюминиевого профиля, где штапик обозначен темно-розовым, створка голубым, а ручка тёмно-бежевым цветом.

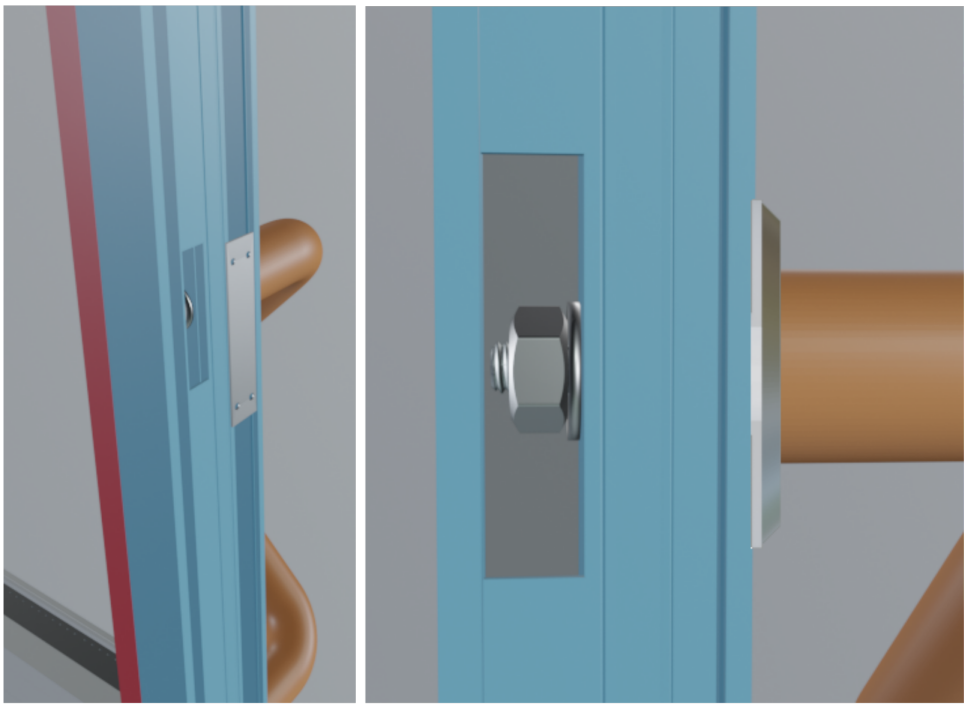

При подготовке к монтажу ручки на эту дверь, во избежании ситуации с неверно выбранным местом под вырез, необходимо ориентироваться на чертёж самой профильной двери.

В следующем примере показана деревянная дверь с вырезом под крепёж.

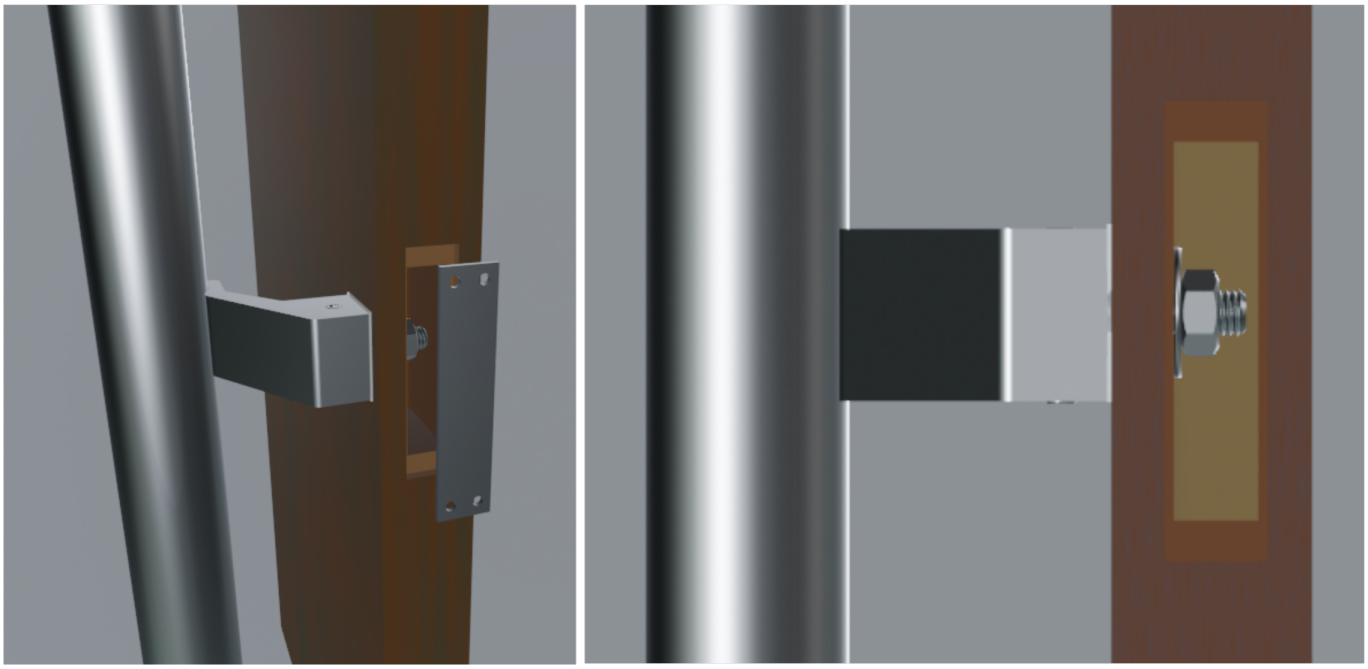

Поручни из нерж. стали

В этом разделе описаны поручни. Каждый поручень имеет свой вид обработки, форму и заглушки, а также модификацию.

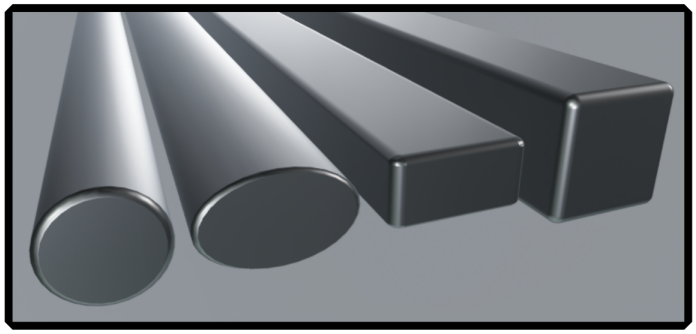

Формы профиля поручней: круглые, овальные, прямоугольные, квадратная.

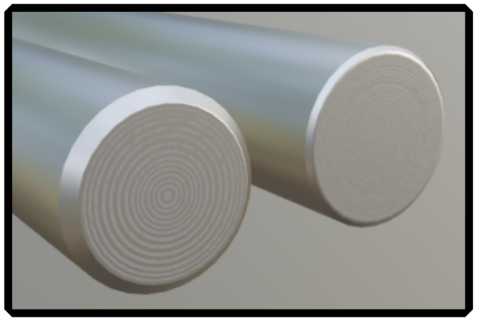

Поручень круглого профиля имеет 2 вида заглушек: сварной (фаска 3мм) и прессованный (фаска 1мм).

Виды обработки поручней:
PSS (зеркальная), SSS (матовая), Перфорация, Накатка (только круглый), TiN (Нитрид титана).

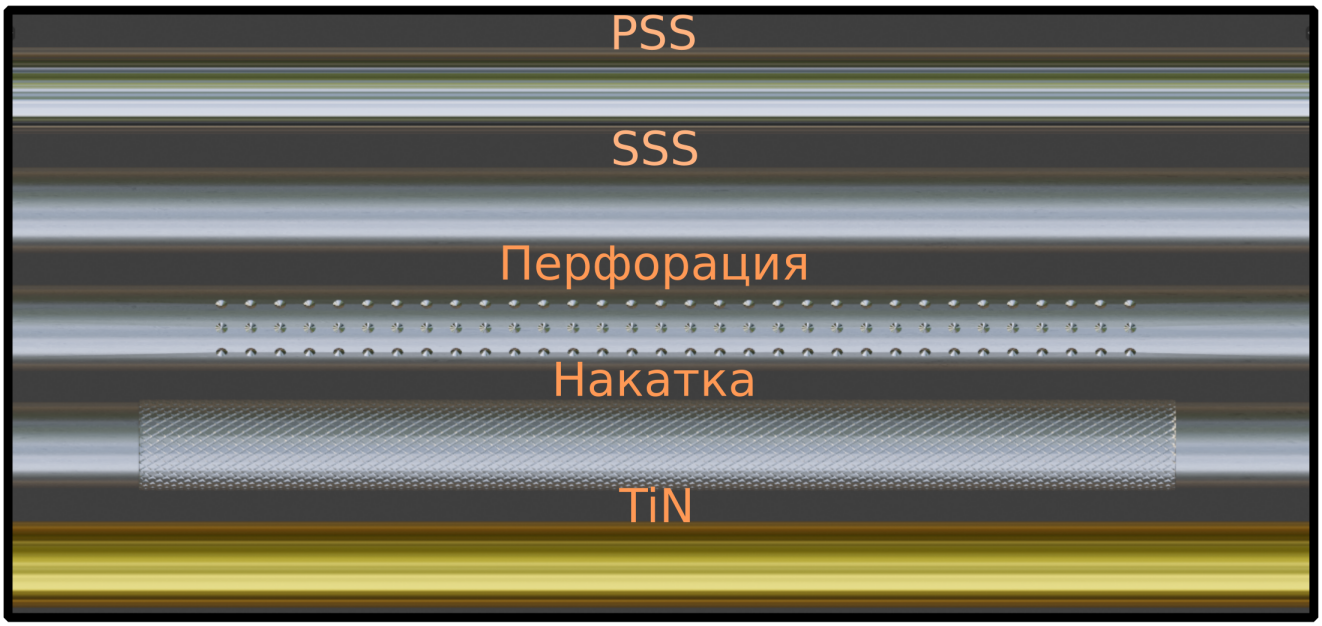

Также поручень имеет **модификацию:** деревянную вставку

Ручки-скобы, поручни из алюминия

Поручни, ручки из алюминия : СДР-AL
СДР-16AL, СДР-40AL, СДР-100AL, СДР-200AL, СДР-300AL, СДР-400AL.
Возможно изготовить по размерам заказчика

Размеры поручней и диаметры труб для гнутых из алюминия:

СДР-16AL - Ø в разработке
СДР-40AL - овал 42x28
СДР-100AL -Ø30
СДР-200AL -Ø30
СДР-300AL -Ø30
СДР-400AL -Ø30

Покраска для ручек из алюминия выбирается заказчиком по каталогу цветов RAL.

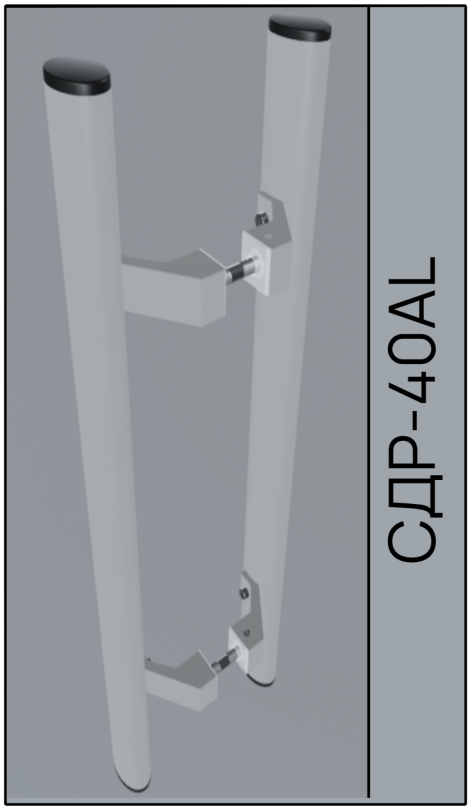

СДР-40AL

Популярные модели: гнутые ручки и стойки с поручнями.

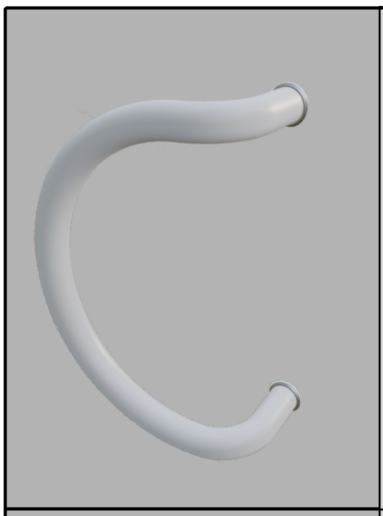

СДР-100AL

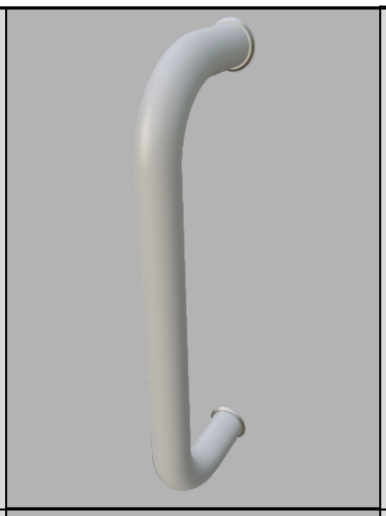

СДР-300AL

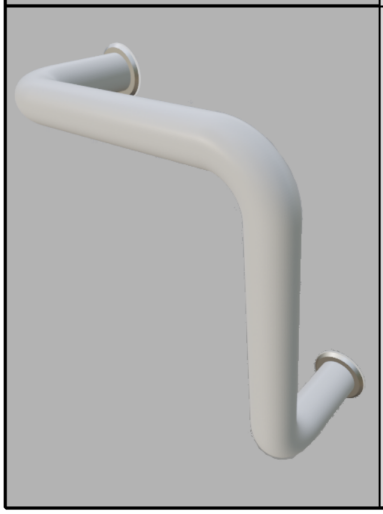

СДР-200AL

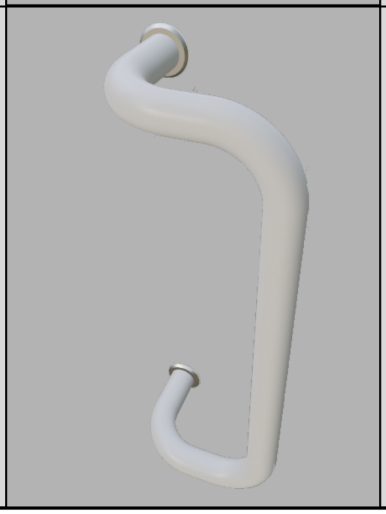

СДР-400AL

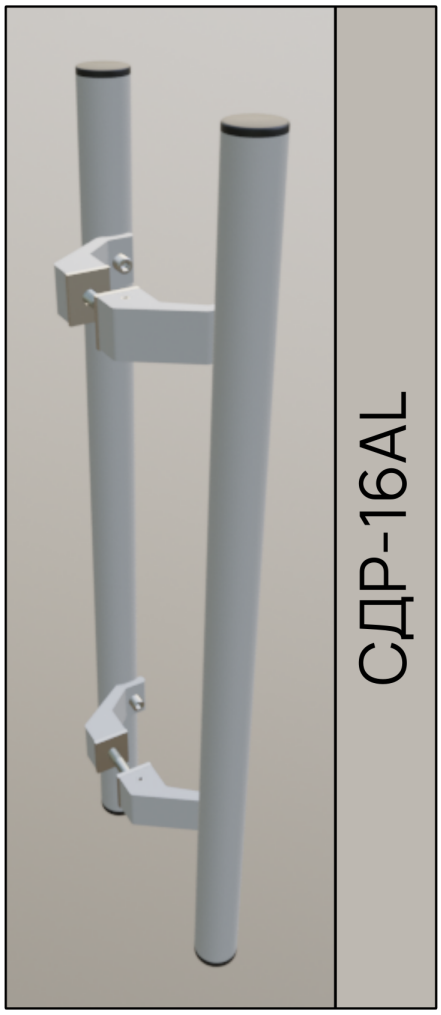

СДР-16AL

DP-10.1

Нержавеющая Сталь: AISI304/316

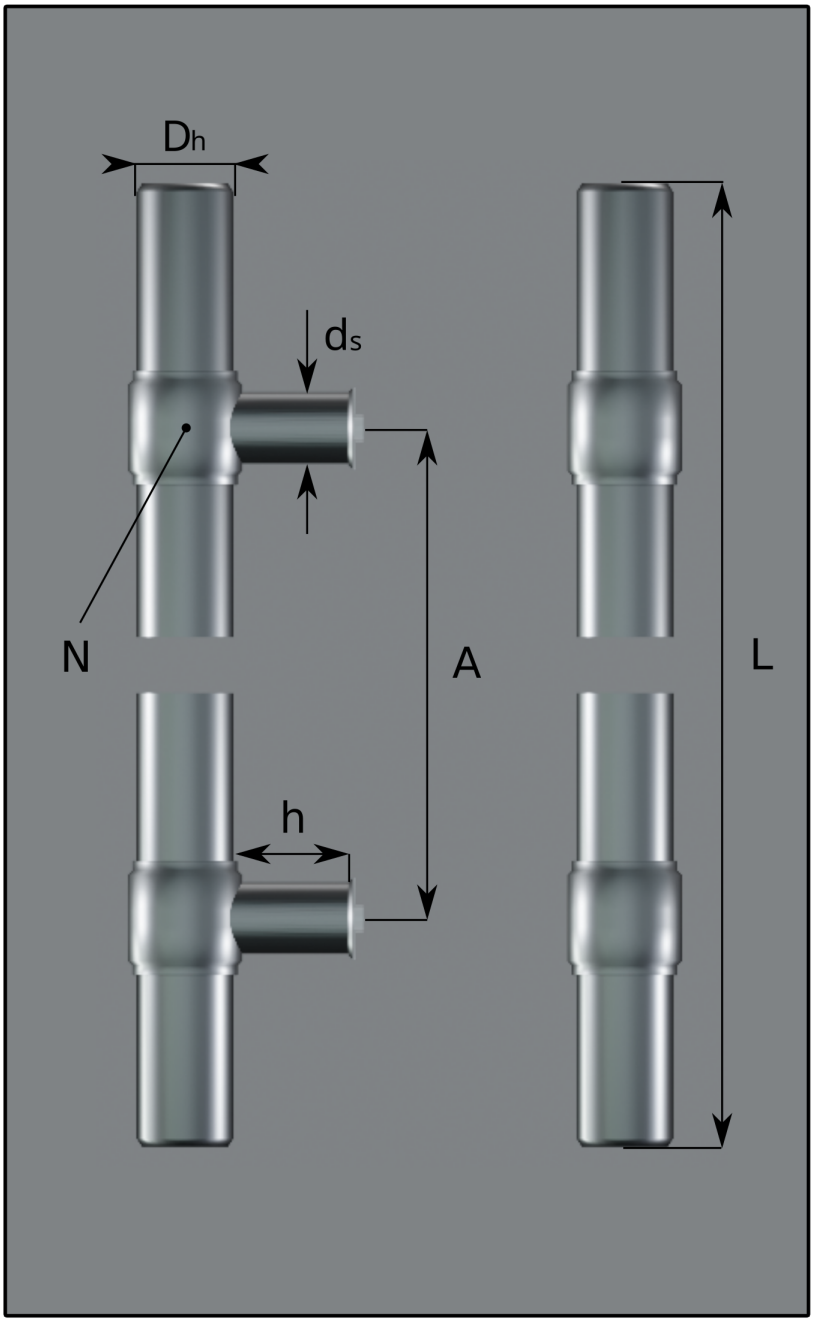

Резьбовое соединение шпилькой с креплением гайкой (мама) в разборе

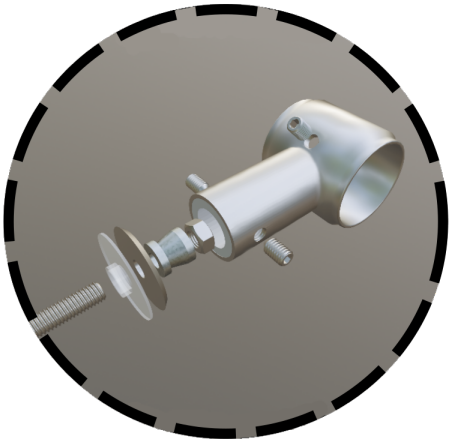

Резьбовое соединение шпилькой креплением гайкой (папа) вблизи

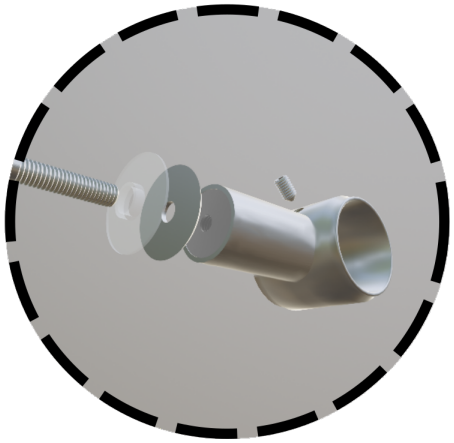

Диаметры кронштейнов

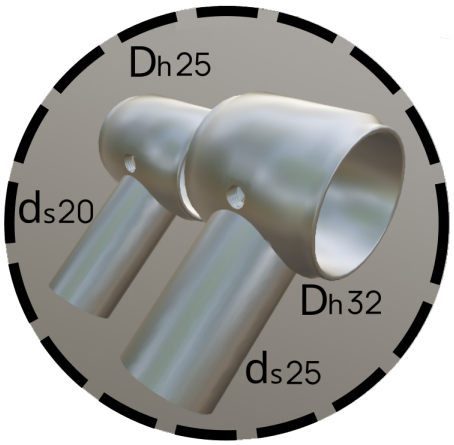

L	Длина Поручня: от 200мм до 3000мм на усмотрение заказчика
A	Расстояние между точками крепления: регулируемое
h	Расстояние от двери до поручня: 56мм, без учета шайб и прокладок
Dh	Диаметр поручня: 25мм, 32мм
ds	Диаметр стойки: 20мм, 25мм
N	Количество Кронштейнов: от 2х и более на усмотрение заказчика

P-10.2

Нержавеющая Сталь: AISI304/316

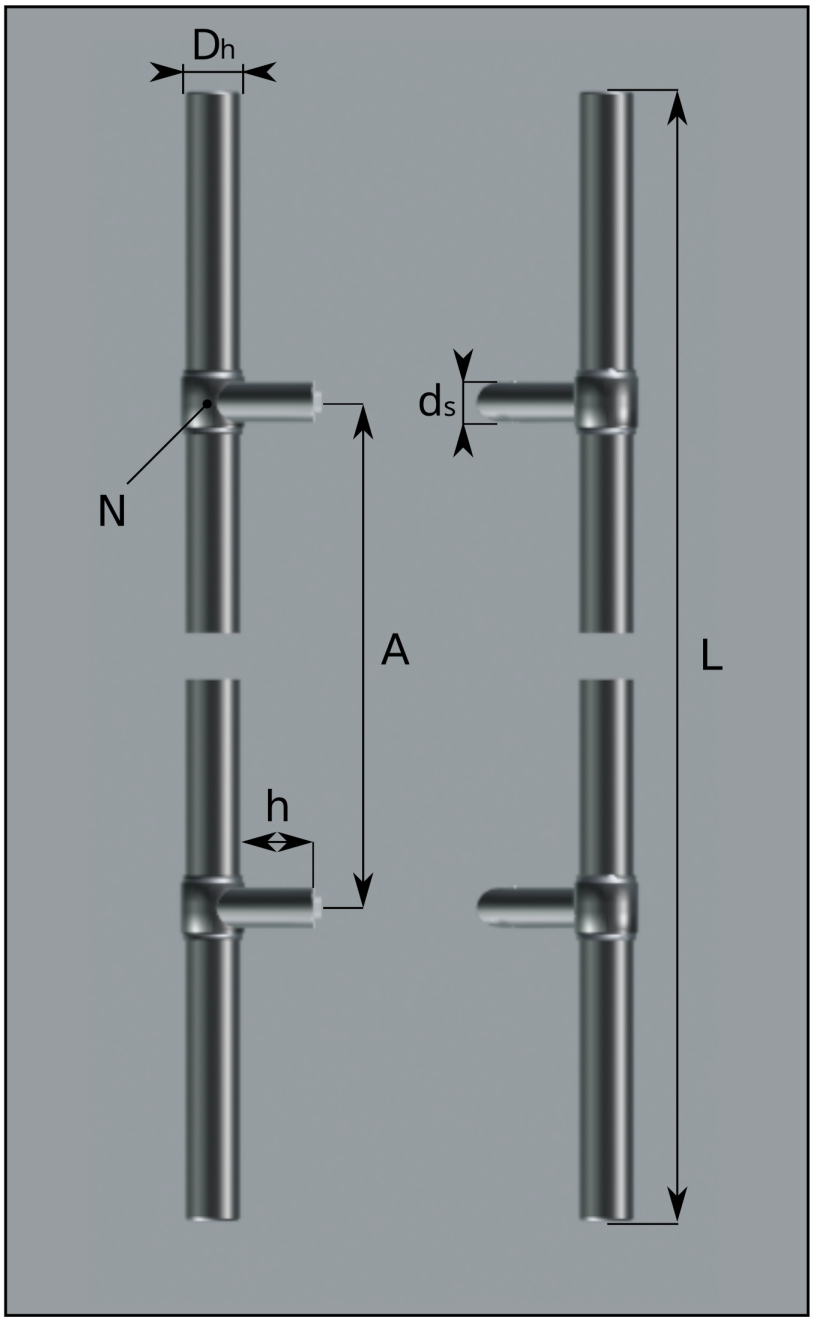

Резьбовое соединение шпилькой с креплением гайкой (мама) в разборе

Резьбовое соединение шпилькой с креплением гайкой (папа) вблизи

Соединение к поручню

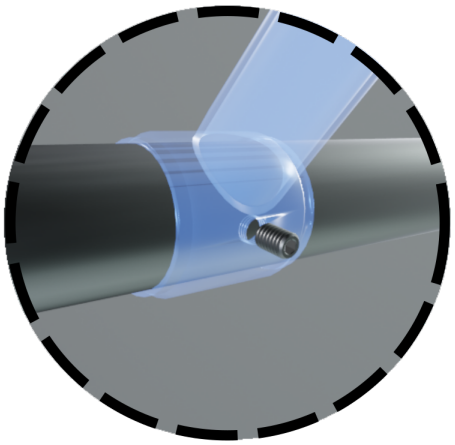

L	Длина Поручня: от 200мм до 3000мм на усмотрение заказчика
A	Расстояние между точками крепления: регулируемое
h	Расстояние от двери до поручня: 56мм, без учета шайб и прокладок
Dh	Диаметр поручня: 32мм
ds	Диаметр стойки: 25мм
N	Количество Кронштейнов: от 2х и более на усмотрение заказчика

DP-10.3

Нержавеющая Сталь: AISI 304/316

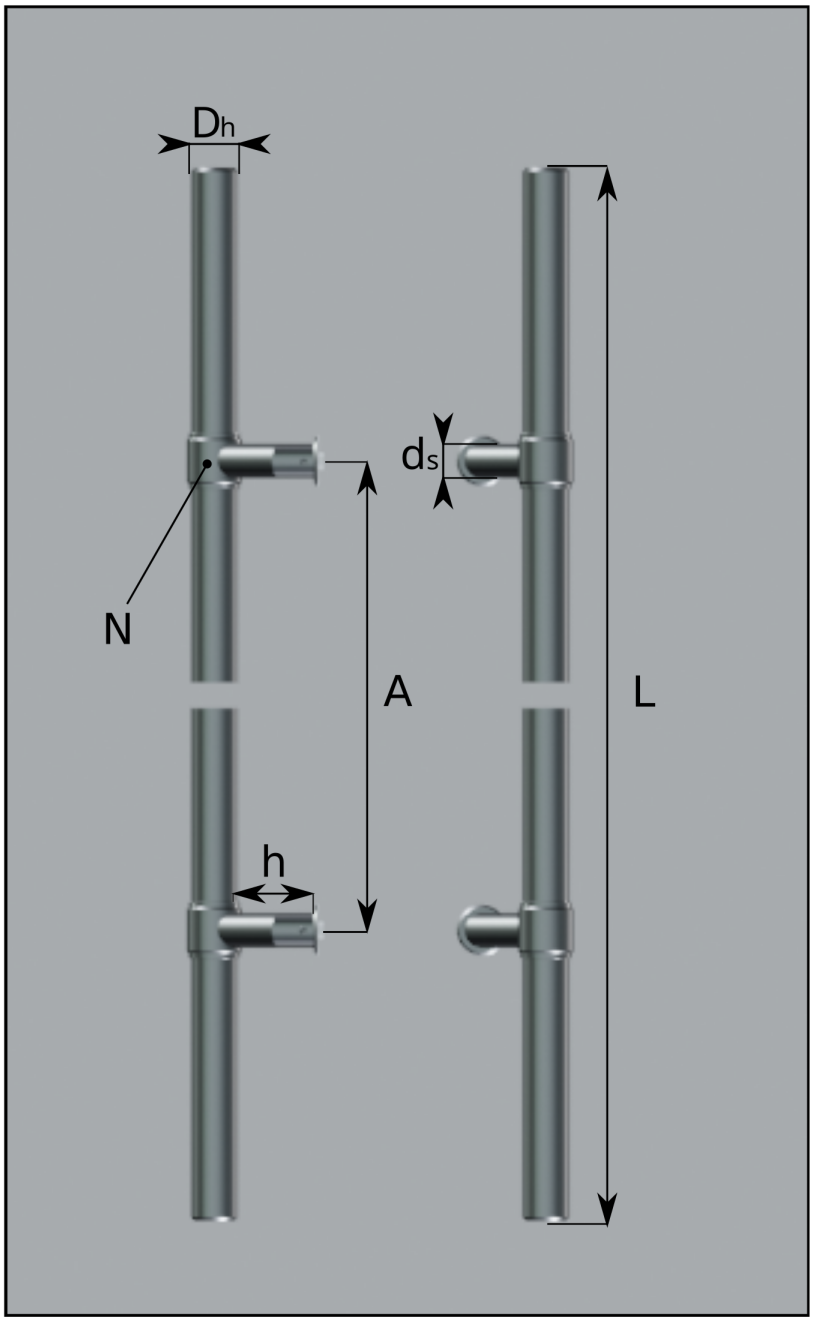

Резьбовое соединение шпилькой с креплением гайкой (мама) в разборе

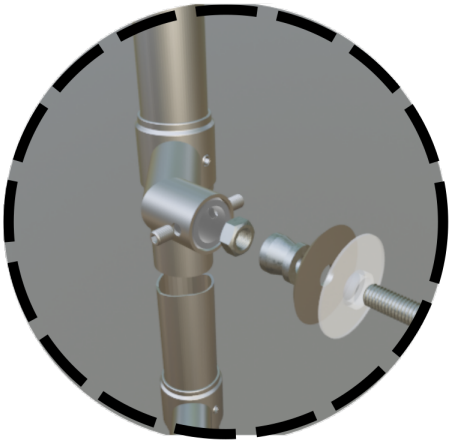

Резьбовое соединение шпилькой с креплением гайкой (папа) вблизи

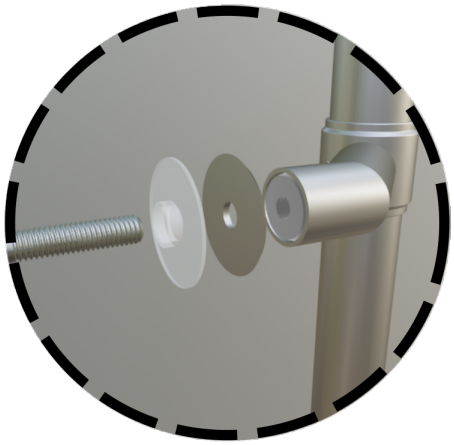

Диаметры кронштейна

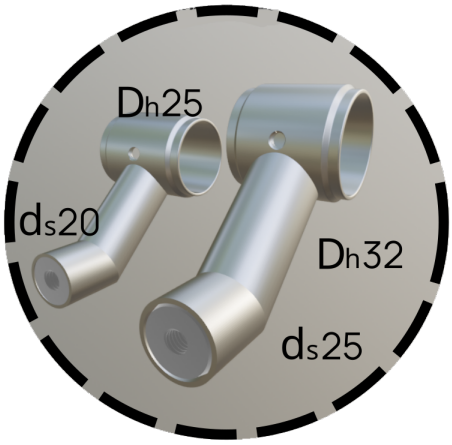

L	Длина Поручня: от 200мм до 3000мм на усмотрение заказчика
A	Расстояние между точками крепления: регулируемое
h	Расстояние от двери до поручня: 56мм, без учета шайб и прокладок
Dh	Диаметр поручня: 25мм, 32мм
ds	Диаметр стойки: 20мм, 25мм
N	Количество Кронштейнов: от 2х и более на усмотрение заказчика

DP-10.4

Нержавеющая Сталь: AISI 304/316

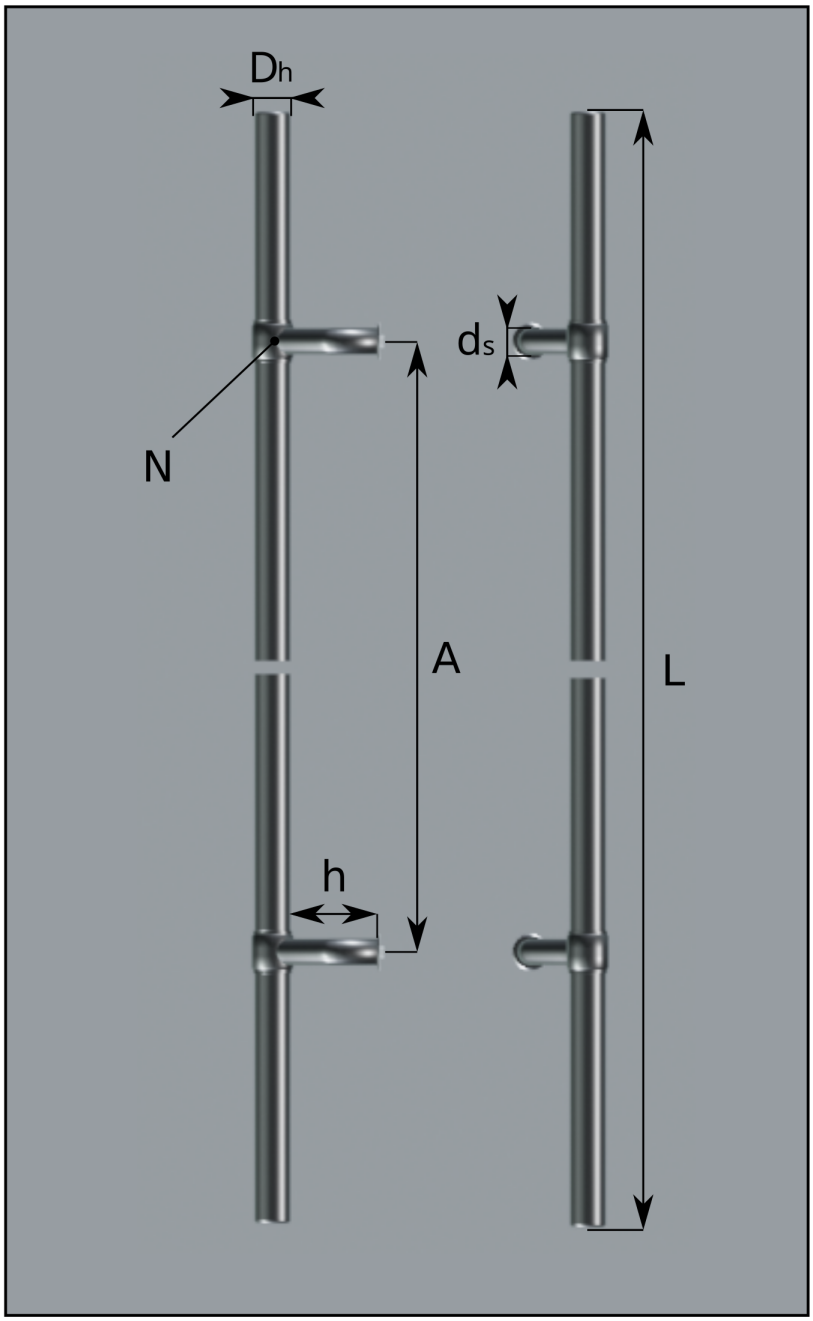

Резьбовое соединение шпилькой с креплением гайкой (мама) в разборе

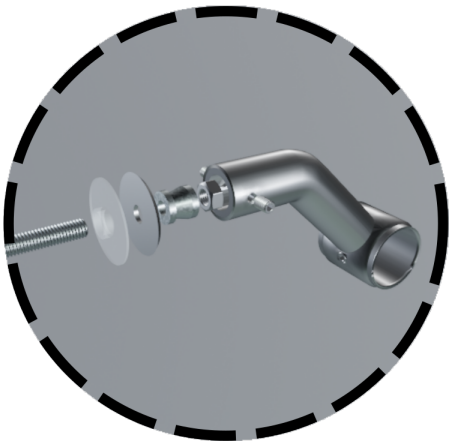

Резьбовое соединение шпилькой с креплением гайкой (папа) вблизи

Крепление к поручню

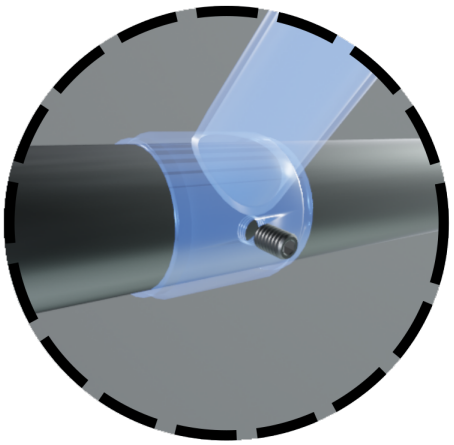

L	Длина Поручня: от 200мм до 3000мм на усмотрение заказчика
A	Расстояние между точками крепления: регулируемое
h	Расстояние от двери до поручня: 56мм, без учета шайб и прокладок
Dh	Диаметр поручня: 32мм
ds	Диаметр стойки: 25мм
N	Количество Кронштейнов: от 2х и более на усмотрение заказчика

DP-11

Нержавеющая Сталь: AISI 304/316

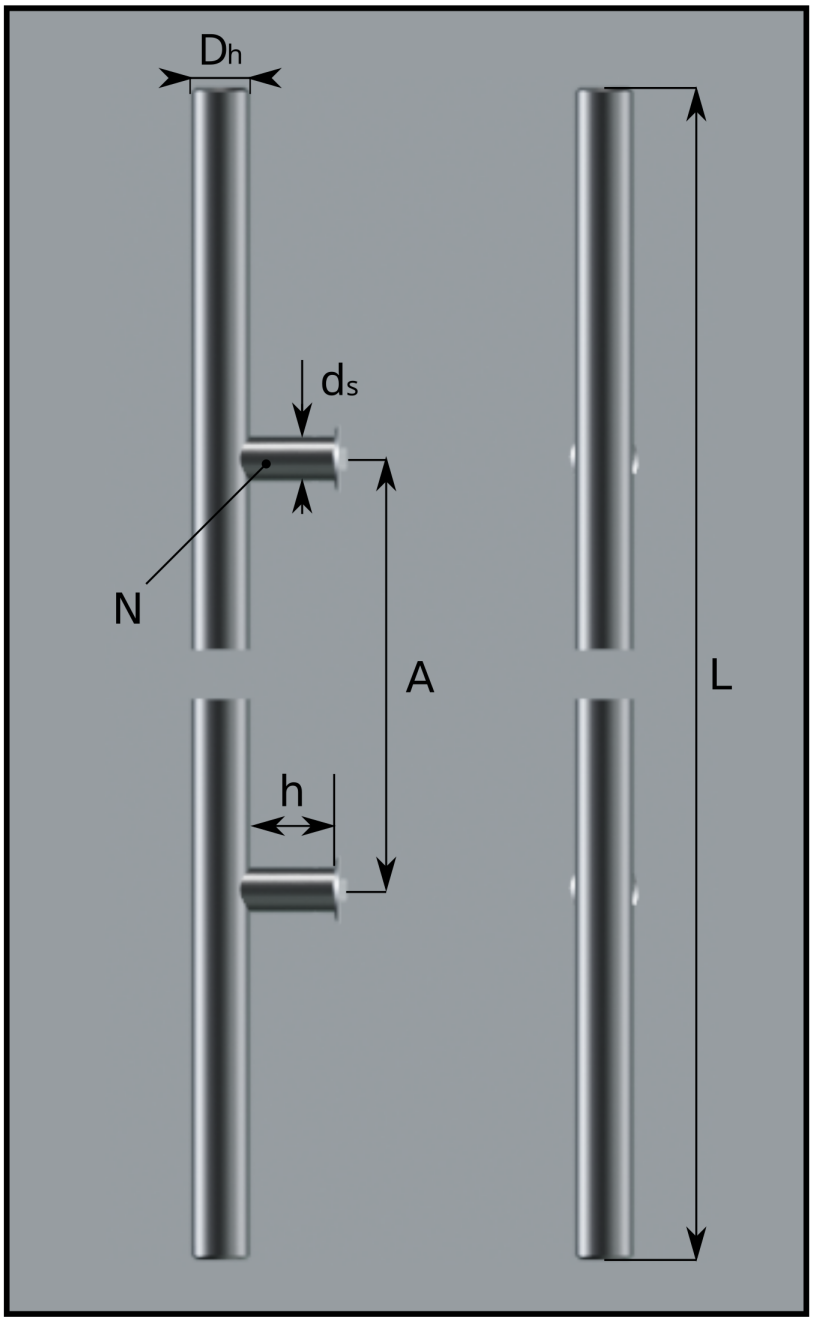

Резьбовое соединение шпилькой с креплением гайкой (мама) в разборе

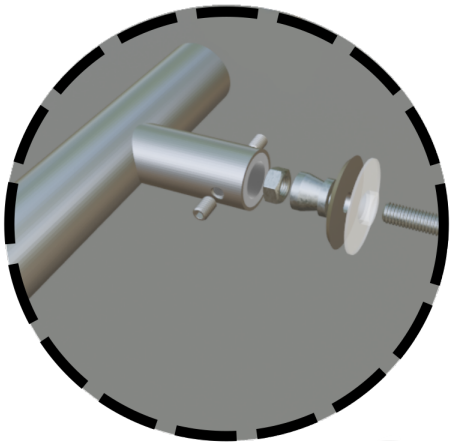

Резьбовое соединение шпилькой с креплением гайкой (папа) вблизи

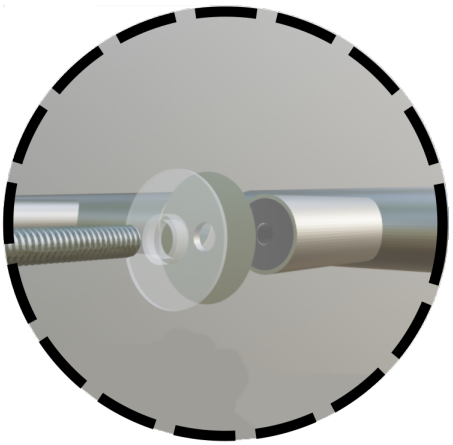

Диаметры Ручки

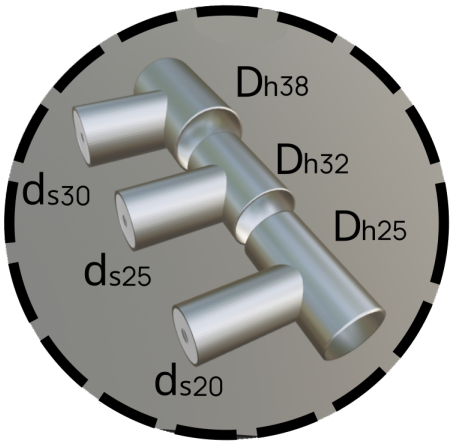

L	Длина Поручня: от 200мм до 3000мм на усмотрение заказчика
A	Расстояние между точками крепления: на усмотрение заказчика
h	Расстояние от двери до поручня: 46мм, без учета шайб и прокладок
Dh	Диаметр поручня: 32мм, 38мм
ds	Диаметр стойки: 25мм, 30мм
N	Количество Стоек: от 2х и более на усмотрение заказчика

ДР-12

Нержавеющая Сталь: AISI 304/316

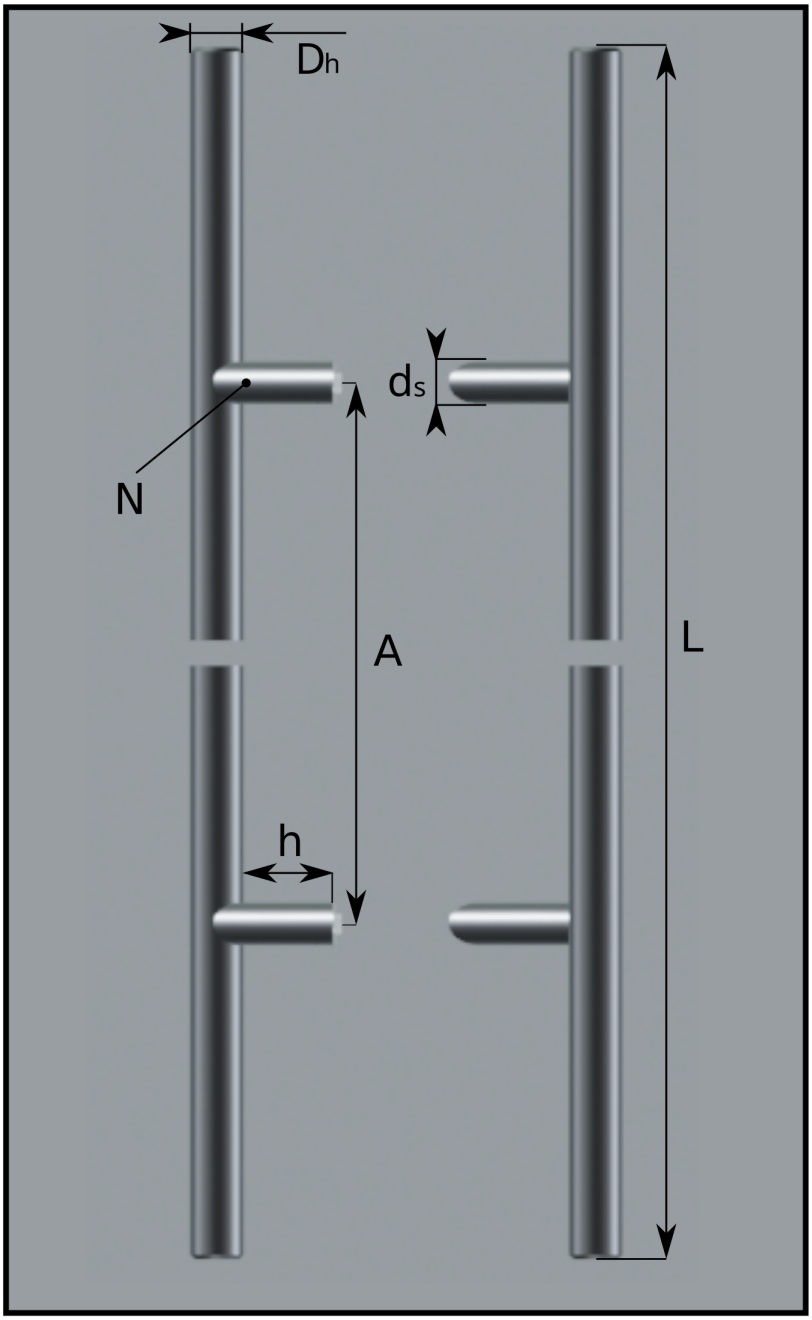

Резьбовое соединение шпилькой с креплением гайкой (мама) в разборе

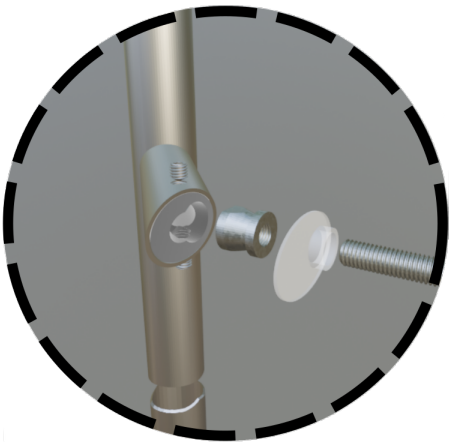

Резьбовое соединение шпилькой с креплением гайкой (папа) вблизи

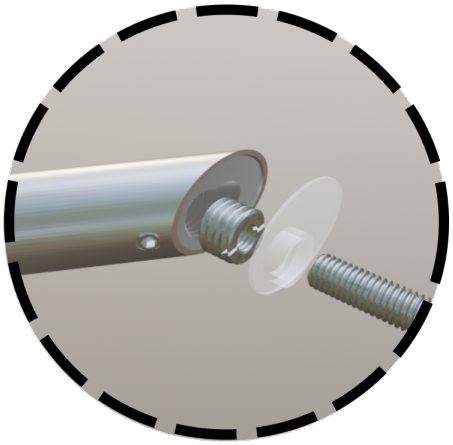

Безопасная эргономика

L	Длина Поручня: от 200мм до 3000мм на усмотрение заказчика
A	Расстояние между точками крепления: на усмотрение заказчика
h	Расстояние от двери до поручня: 54мм, без учета шайб и прокладок
Dh	Диаметр поручня: 32мм
ds	Диаметр стойки: 25мм
N	Количество Стоек: от 2х и более на усмотрение заказчика

ДР-13

Нержавеющая Сталь: AISI 304/316

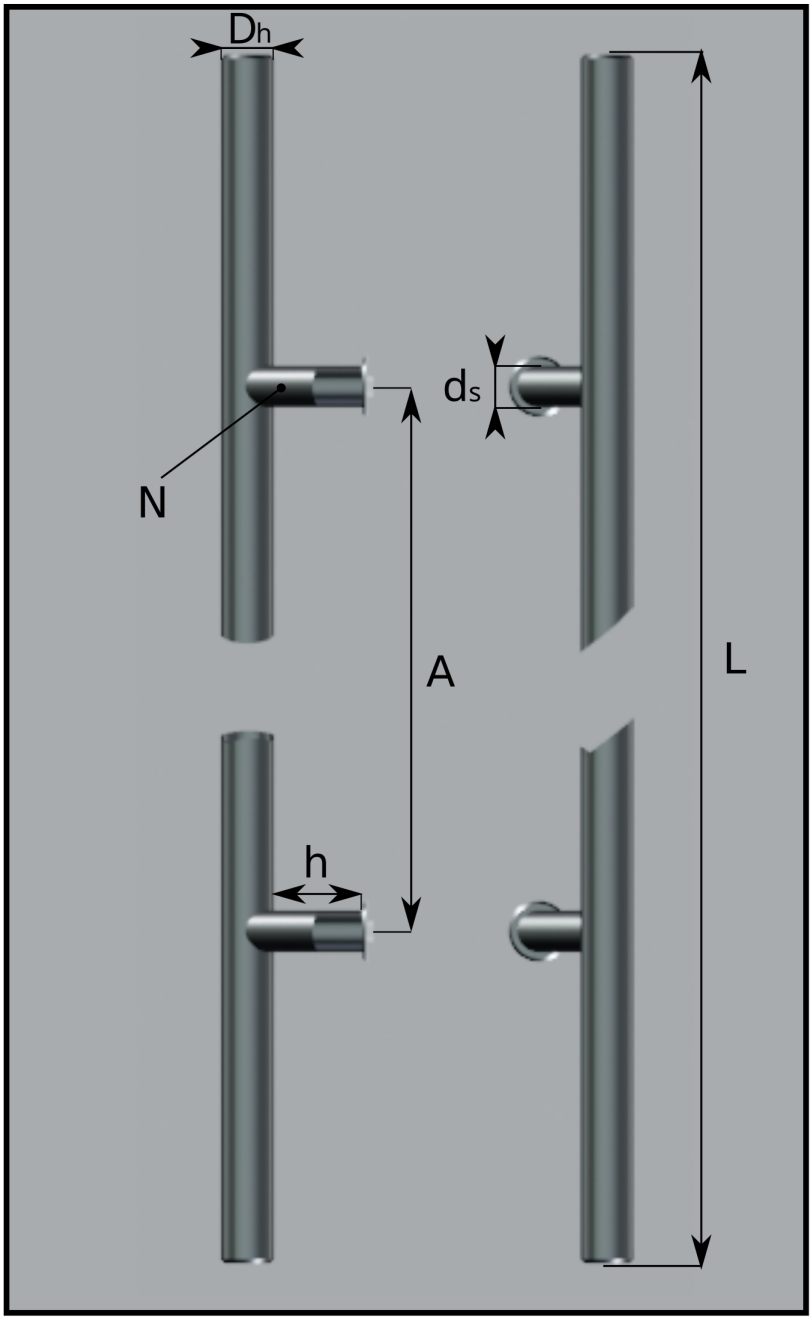

Резьбовое соединение шпилькой с креплением гайкой (мама) в разборе

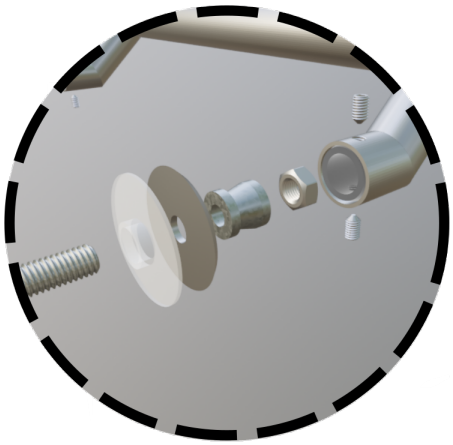

Резьбовое соединение шпилькой с креплением гайкой (папа) вблизи

Отличие диаметров

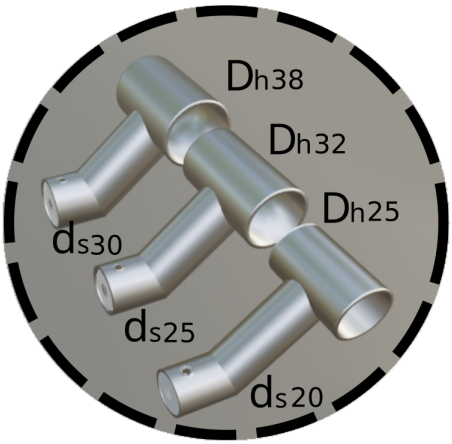

L	Длина Поручя: от 200мм до 3000мм на усмотрение заказчика
A	Расстояние между точками крепления: на усмотрение заказчика
h	Расстояние от двери до поручня: 53мм, без учета шайб и прокладок
Dh	Диаметр поручня: 25мм, 32мм, 38мм
ds	Диаметр стойки: 20мм, 25мм, 30мм
N	Количество Стоек: от 2х и более на усмотрение заказчика

ТОР ПРОДАЖ

DP-14

Нержавеющая Сталь: AISI 304/316

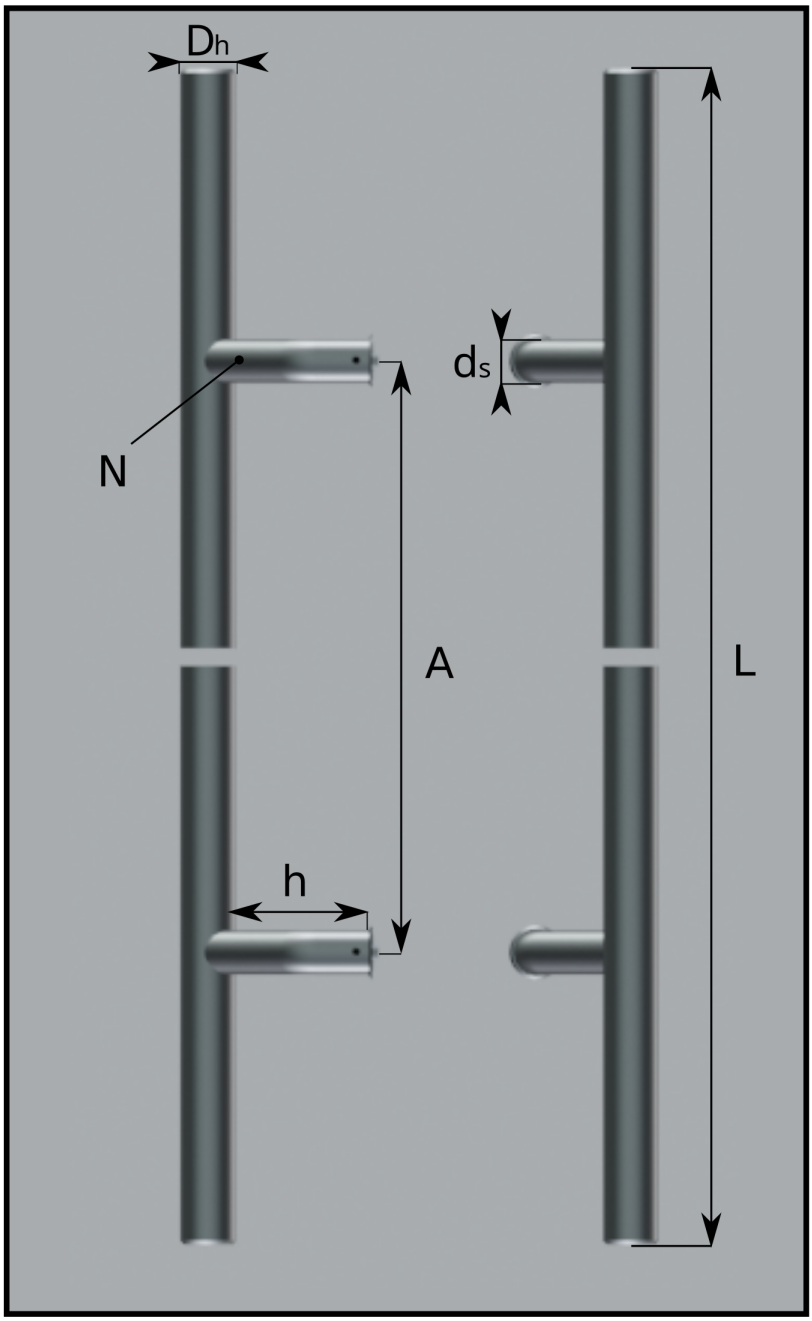

Резьбовое соединение шпилькой с креплением гайкой (мама) в разборе

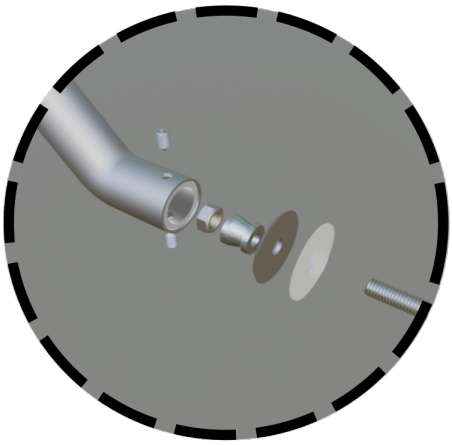

Резьбовое соединение шпилькой с креплением гайкой (папа) вблизи

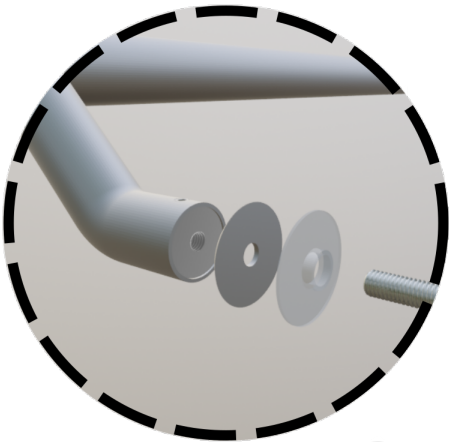

Для массивных дверей

L	Длина Поручня: от 200мм до 3000мм на усмотрение заказчика
A	Расстояние между точками крепления: на усмотрение заказчика
h	Расстояние от двери до поручня: 96мм. без учета шайб и прокладок
Dh	Диаметр поручня: 38мм
ds	Диаметр стойки: 30мм
N	Количество Стоек: от 2х и более на усмотрение заказчика

P-15

Нержавеющая Сталь: AISI 304

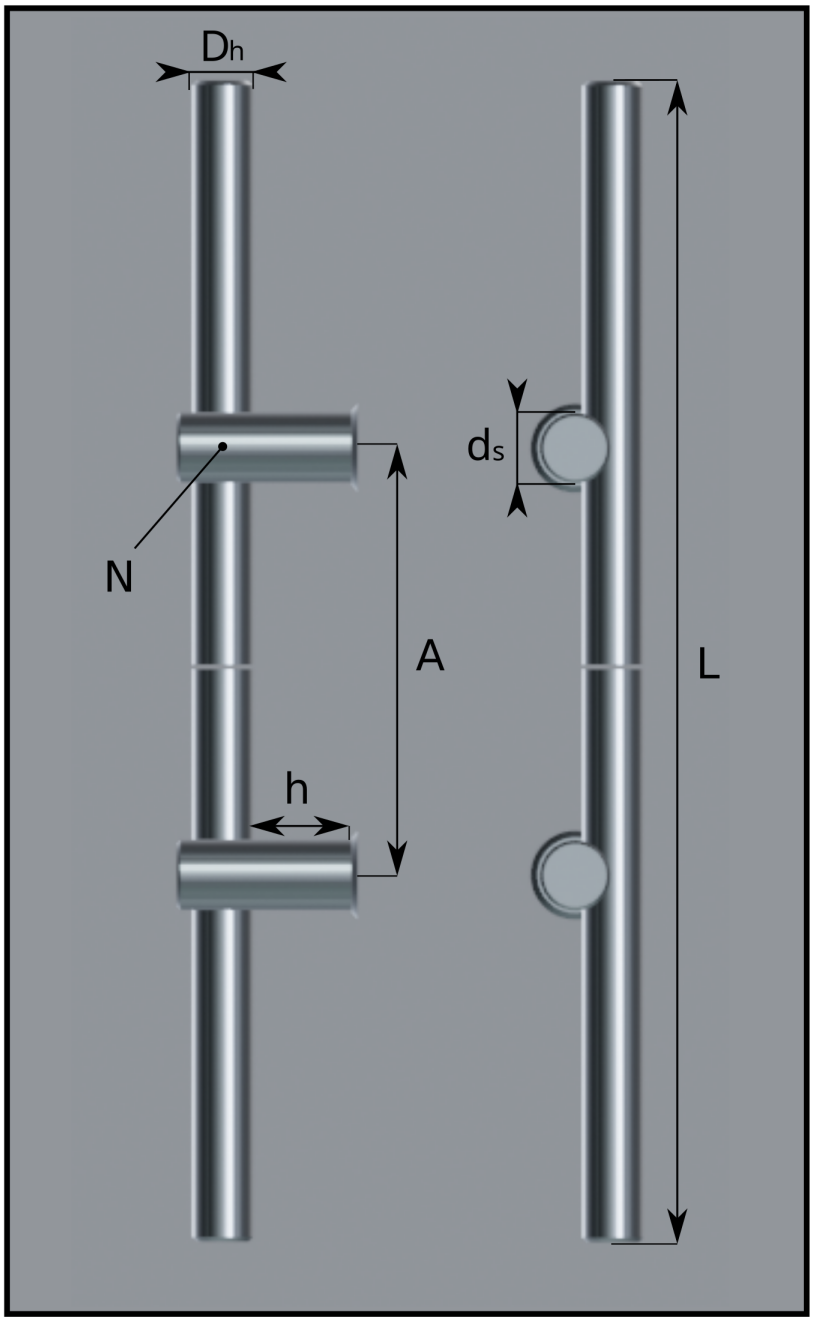

Резьбовое соединение шпилькой с креплением гайкой (мама) в разборе

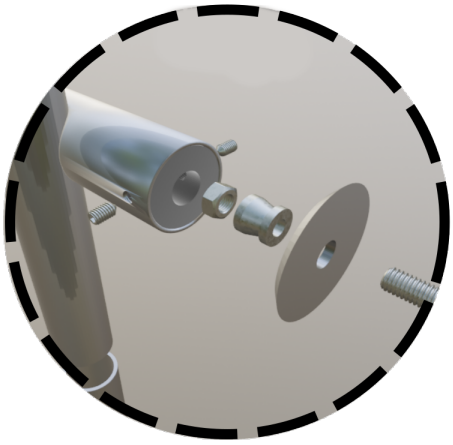

Резьбовое соединение шпилькой с креплением гайкой (папа) вблизи

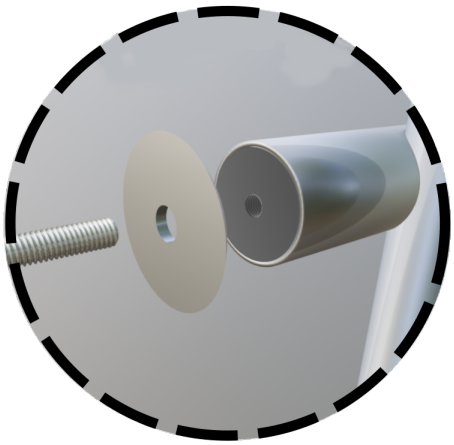

Для дверей из стекла и металла

L	Длина Поручня: от 200мм до 3000мм на усмотрение заказчика
A	Расстояние между точками крепления: на усмотрение заказчика
h	Расстояние от двери до поручня: 53мм, без учета шайб и прокладок
Dh	Диаметр поручня: 32мм
ds	Диаметр стойки: 38мм
N	Количество Стоек: от 2х и более на усмотрение заказчика

P-16, 16AL

1.Нержавеющая Сталь: AISI 304/316.
2.Алюминиевый Сплав 6060.

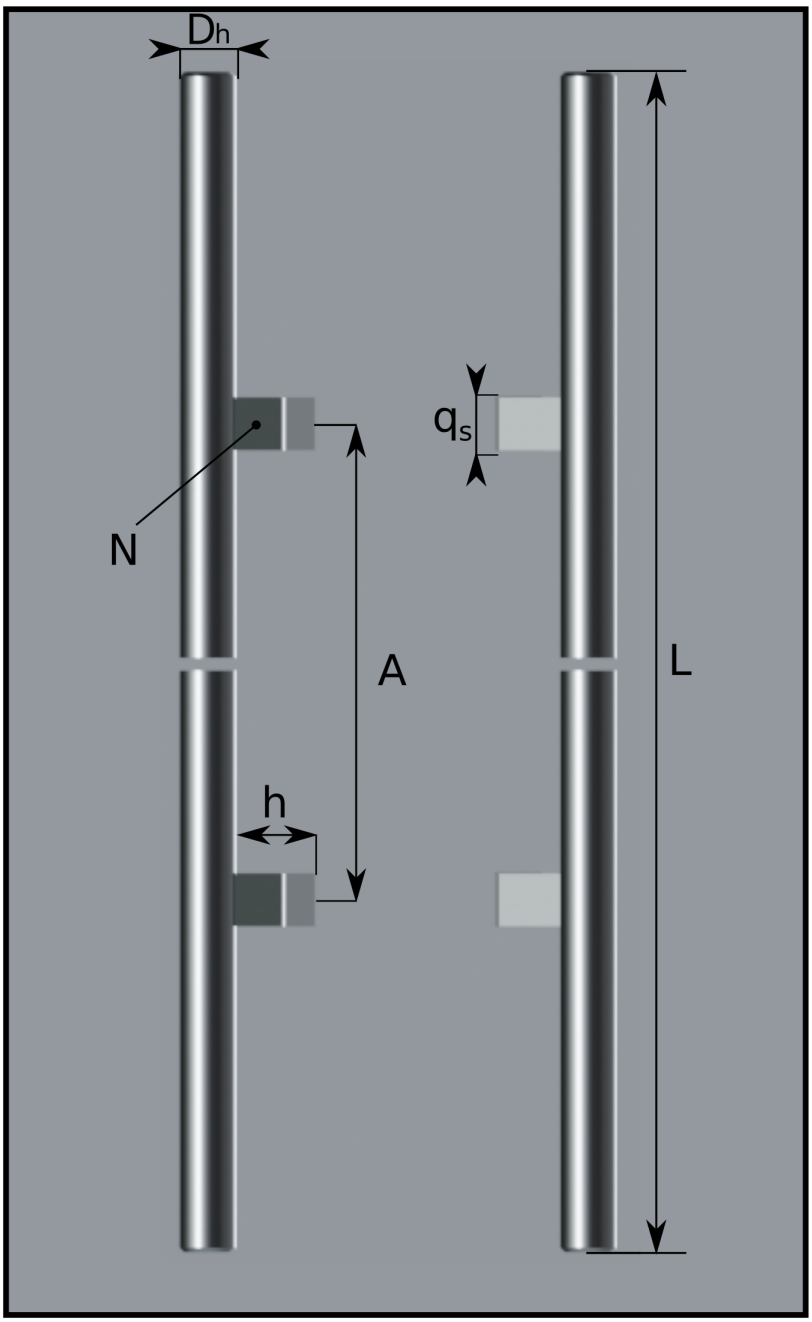

Резьбовое соединение шпилькой с креплением гайкой (мама) в разборе

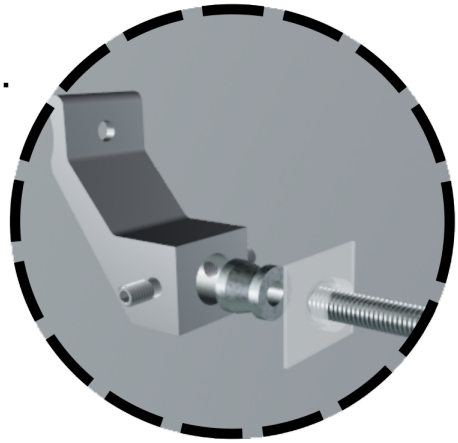

Резьбовое соединение шпилькой с креплением гайкой (папа) вблизи

Варианты ручек

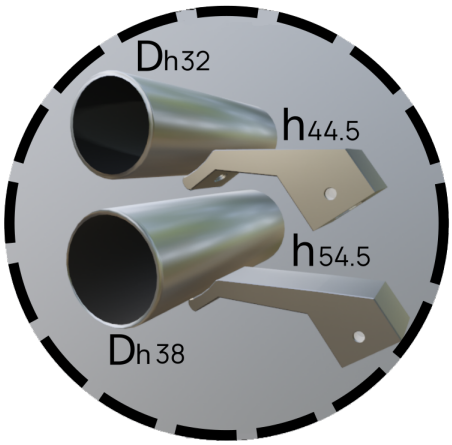

L	Длина Поручня: от 200мм до 3000мм на усмотрение заказчика
A	Расстояние между точками крепления: на усмотрение заказчика
h	Расстояние от двери до поручня: 44.5мм, 54.5мм, без учета шайб и прокладок
Dh	Диаметр поручня: 32мм, 38мм; Диаметр Поручня AL в разработке
qs	Квадрат стойки: 25мм
N	Количество Стоек: от 2х и более на усмотрение заказчика

DP-17

Нержавеющая Сталь: AISI 304

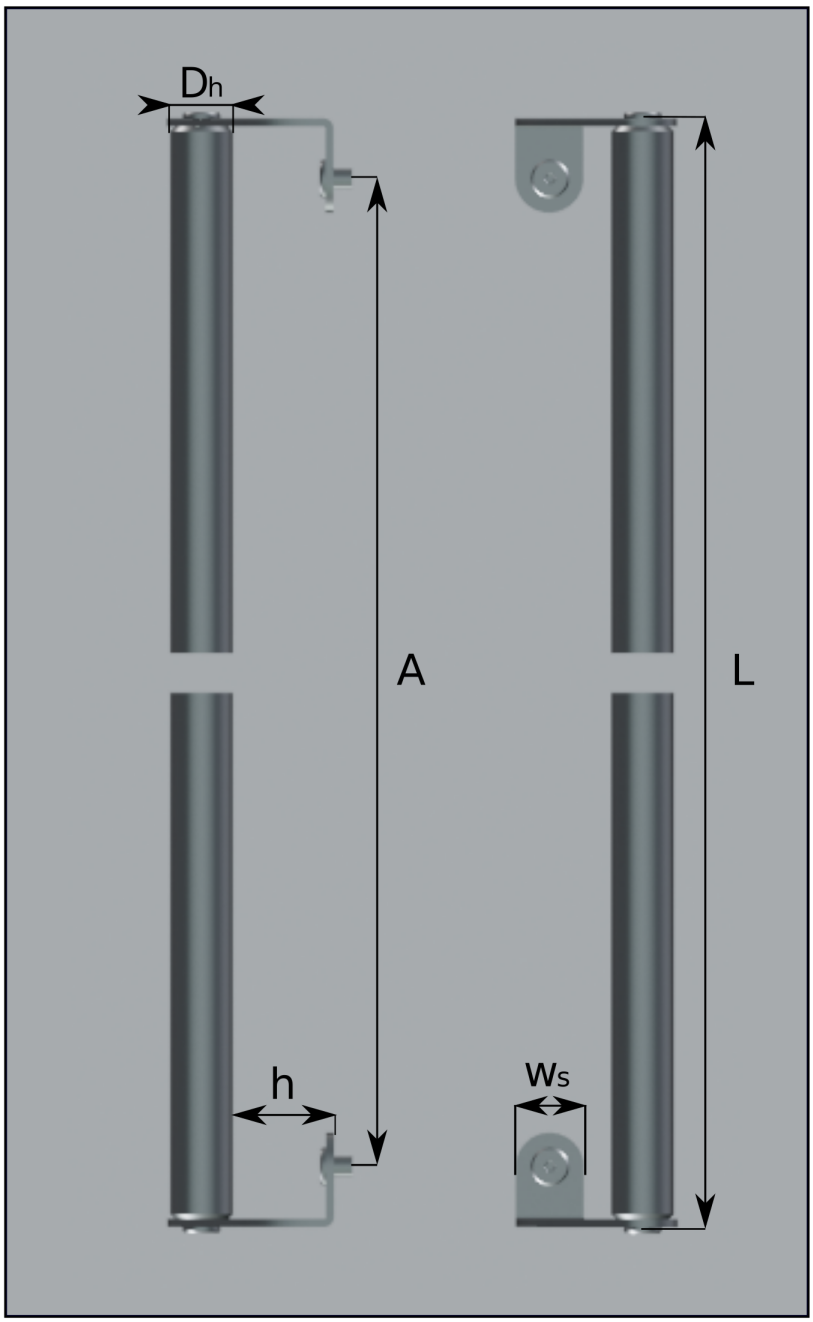

Резьбовое соединение шпилькой с креплением гайкой вблизи

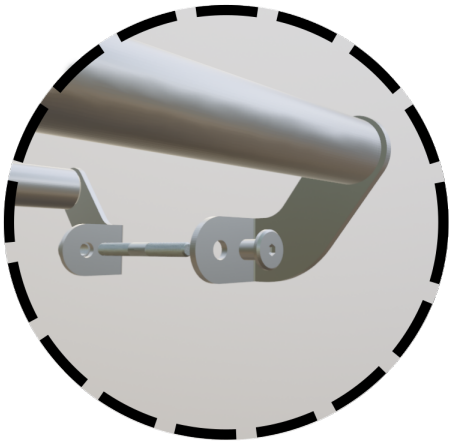

Соединение поручня со птойкой

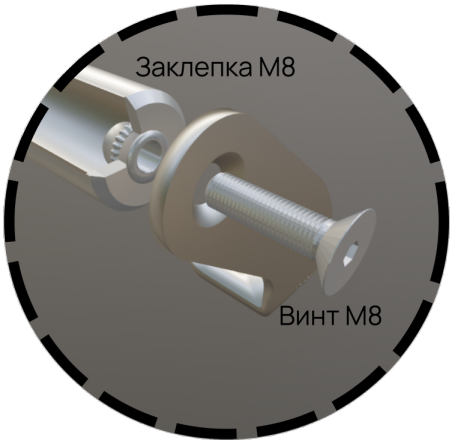

Отличие ширины стойки

L Длина Поручня: от 200мм до 3000мм на усмотрение заказчика

A Формула: A=L-58. Расстояние между точками крепления, регулируется длиной ручки со стойкой и поручнем

h Расстояние от двери до поручня: 50мм, без учета шайб и прокладок

Dh Диаметр поручня: 32мм, 38мм

Ws Ширина стойки: 34мм, 40мм

P-17.01

Нержавеющая Сталь: AISI 304

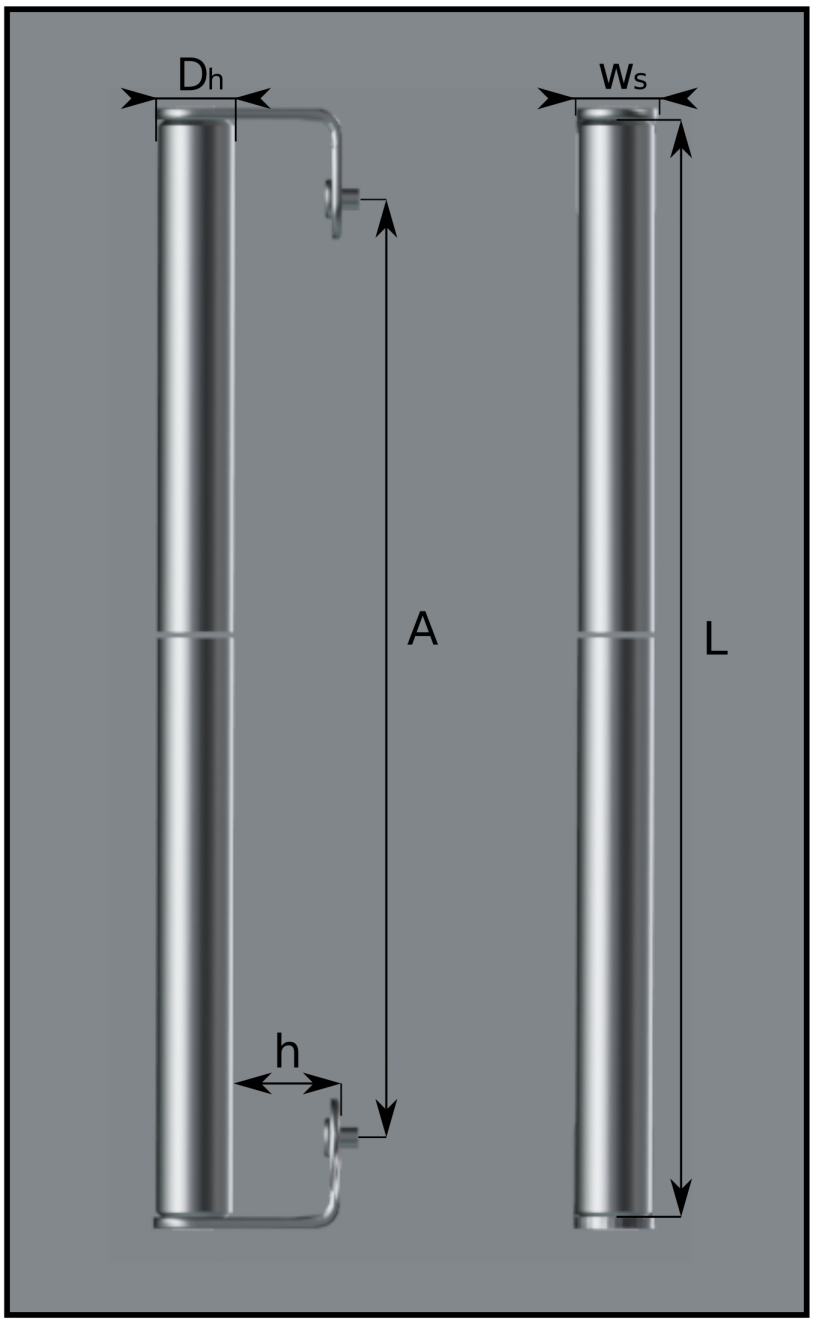

Резьбовое соединение шпилькой с креплением гайкой вблизи

Соединение поручня со стойкой

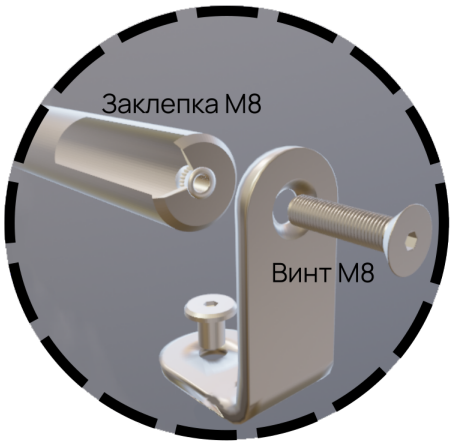

Отличие ширины стоки

L Длина Поручня: от 200мм до 3000мм на усмотрение заказчика

A Формула: A=L-76 .Расстояние между точками крепления, регулируется длиной ручки стоек с поручнем

h Расстояние от двери до поручня: 58мм, без учета шайб и прокладок

Dh Диаметр поручня: 32мм, 38мм

Ws Ширина стойки: 34мм, 40мм

DP-18

Нержавеющая Сталь: AISI 304

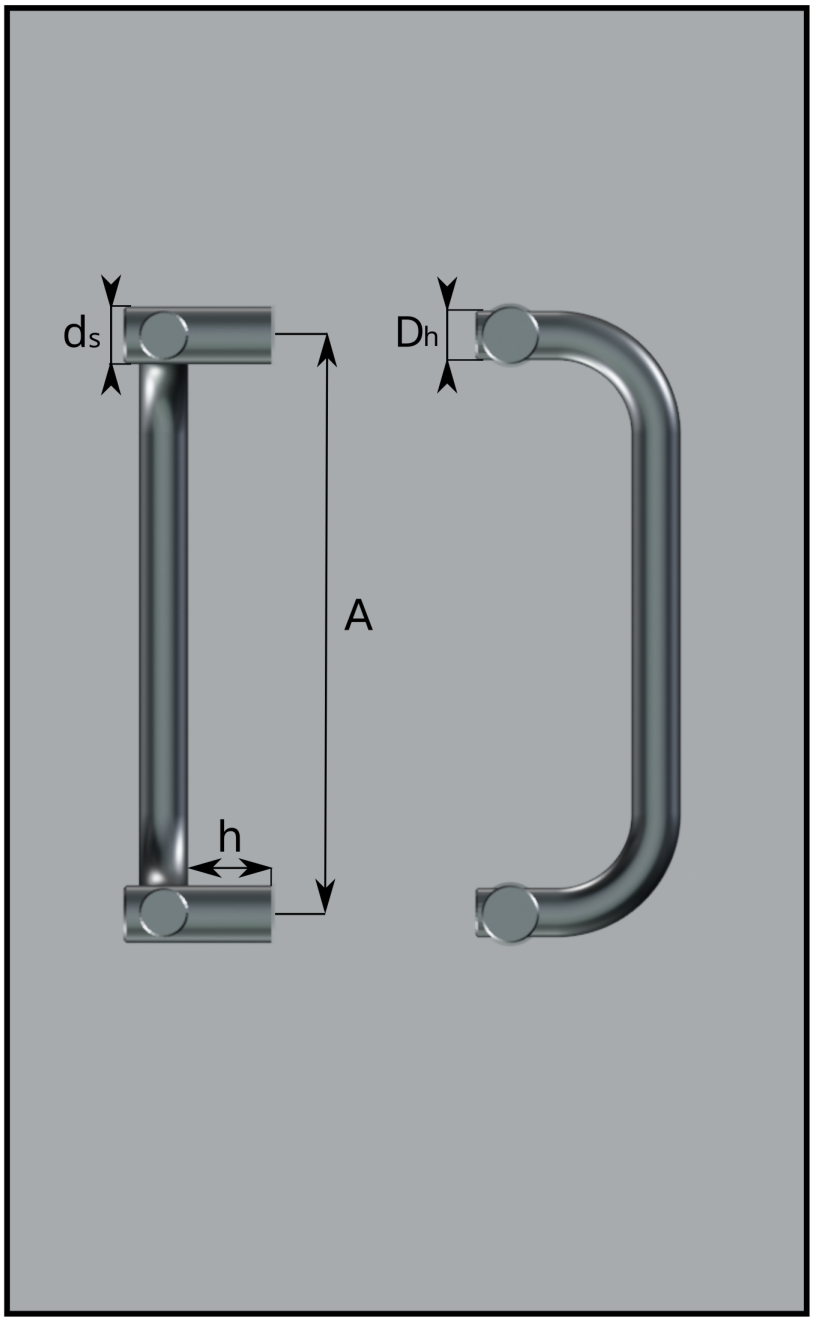

Резьбовое соединение шпилькой с креплением гайкой (мама) в разборе

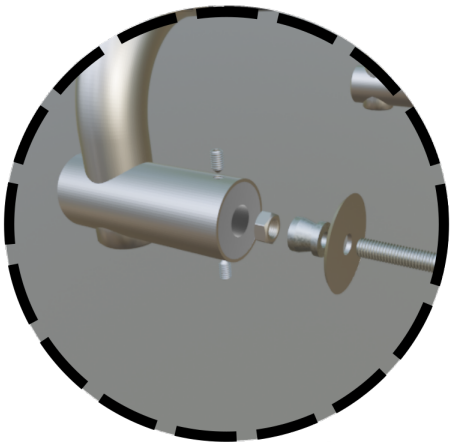

Резьбовое соединение шпилькой с крепленем гайкой (папа) вблизи

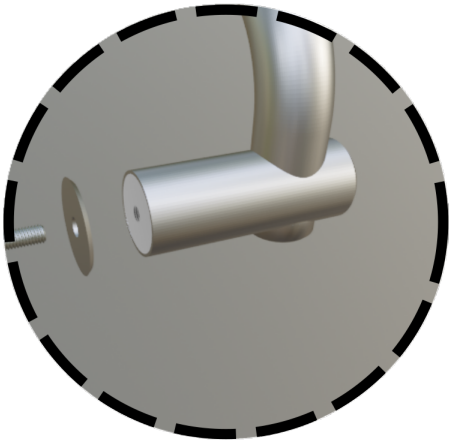

Крепление стойки

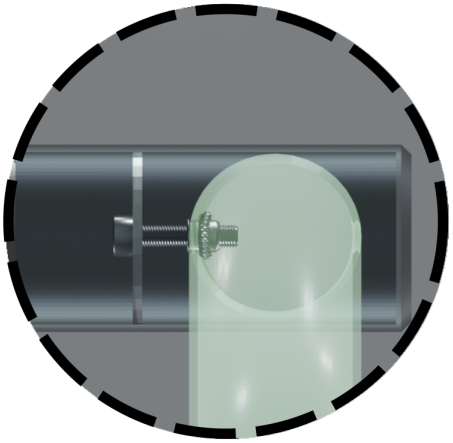

A Расстояние между точками крепления от 200мм до 2000мм.
На усмотрение заказчика

h Расстояние от двери до поручня: 53мм, без учета шайб и прокладок

Dh Диаметр поручня: 30мм

ds Диаметр стойки: 38мм

DP-19

Нержавеющая Сталь: AISI 304

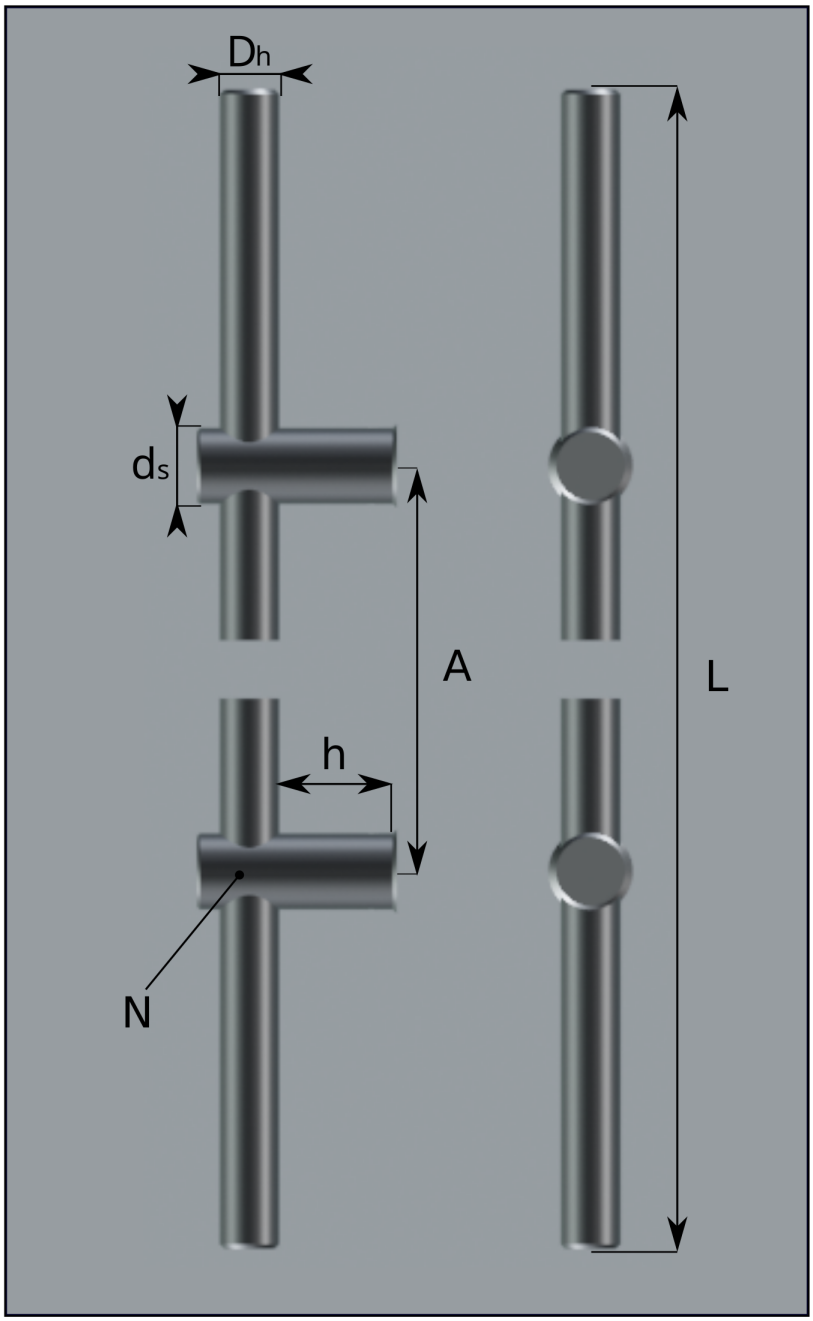

Резьбовое соединение шпилькой с креплением гайкой (мама) в разборе

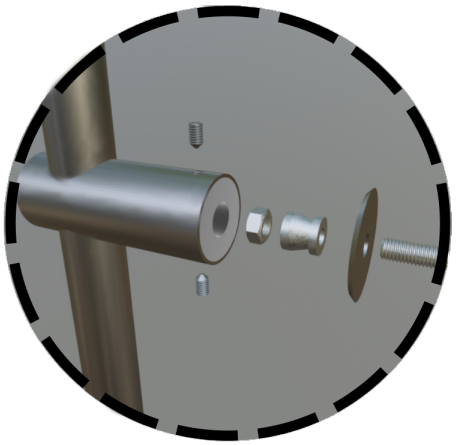

Резьбовое соединение шпилькой с креплением гайкой (папа) вблизи

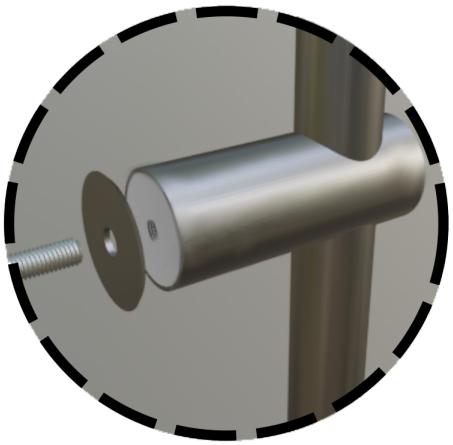

Крепление стойки

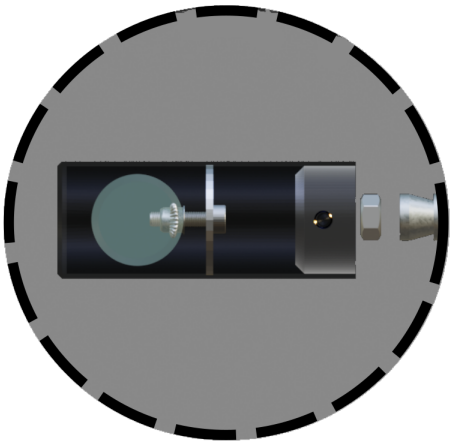

L	Длина Поручня: от 200мм до 3000мм на усмотрение заказчика
A	Расстояние между точками крепления: на усмотрение заказчика
h	Расстояние от двери до поручня: 53мм, без учета шайб и прокладок
Dh	Диаметр поручня: 32мм
ds	Диаметр стойки: 38мм
N	Количество Стоек: от 2х и более на усмотрение заказчика

ДР-21

Нержавеющая Сталь: AISI 304

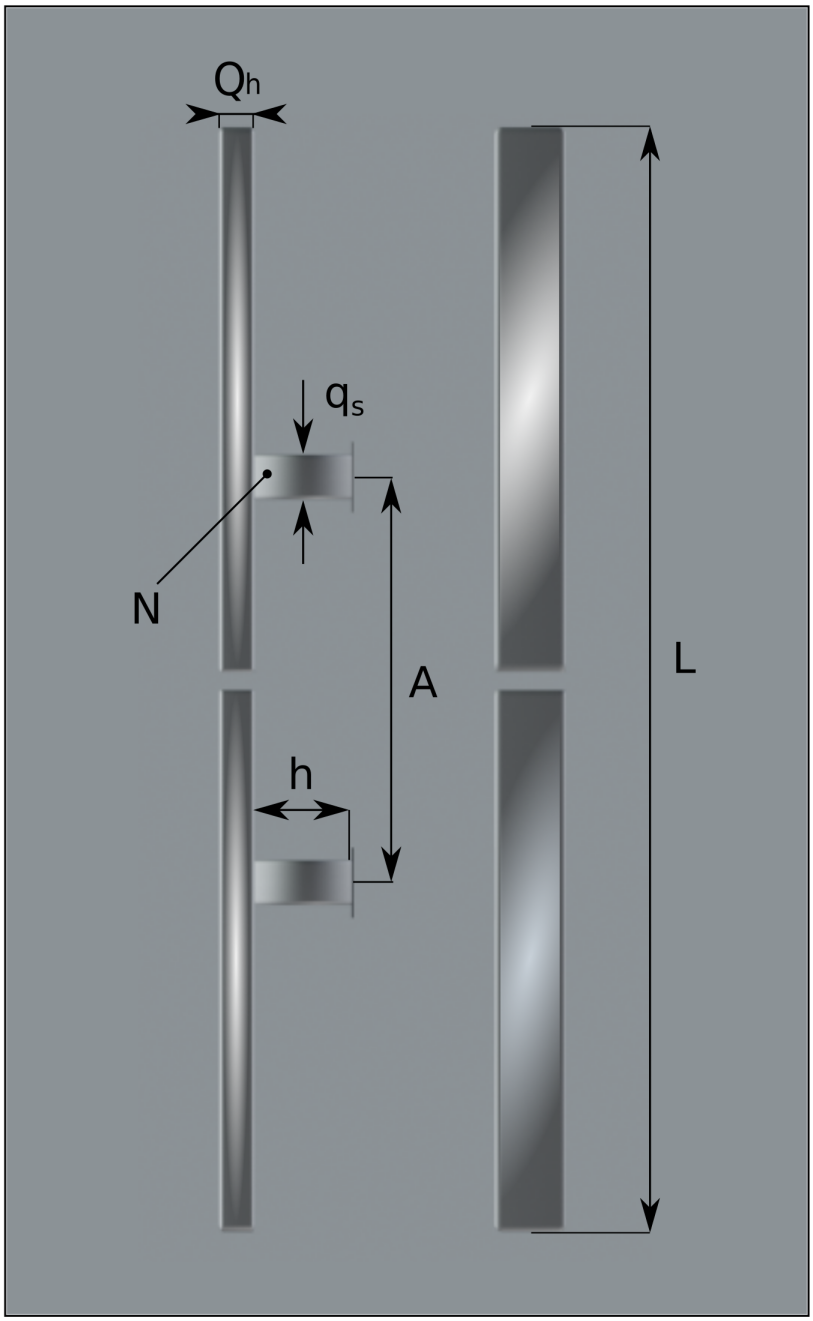

Резьбовое соединение шпилькой с креплением гайкой (мама) в разборе

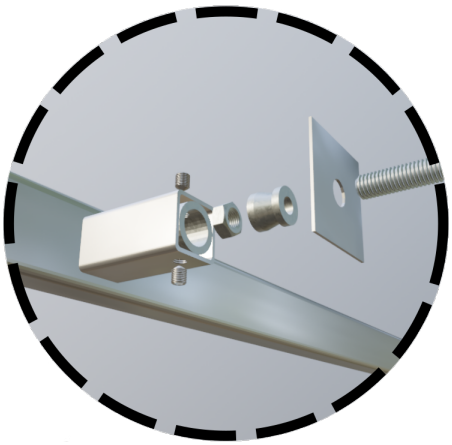

Резьбовое соединение шпилькой с креплением гайкой (папа) вблизи

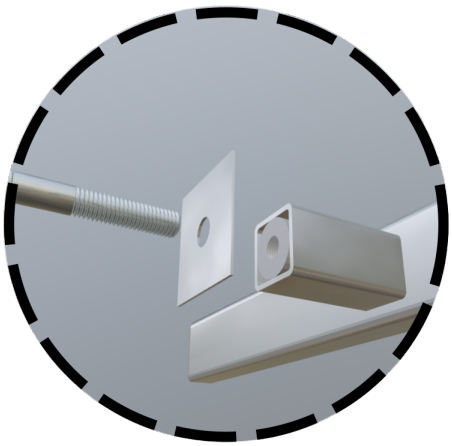

Особенность

L	Длина Поручня: от 200мм до 3000мм на усмотрение заказчика
A	Расстояние между точками крепления: на усмотрение заказчика
h	Расстояние от двери до поручня: 50мм, без учета шайб и прокладок
Qh	Прямоугольник поручня: 40мм×20мм
qs	Квадрат стойки: 25мм
N	Количество Стоек: от 2х и более на усмотрение заказчика

ДР-22

Нержавеющая Сталь: AISI 304

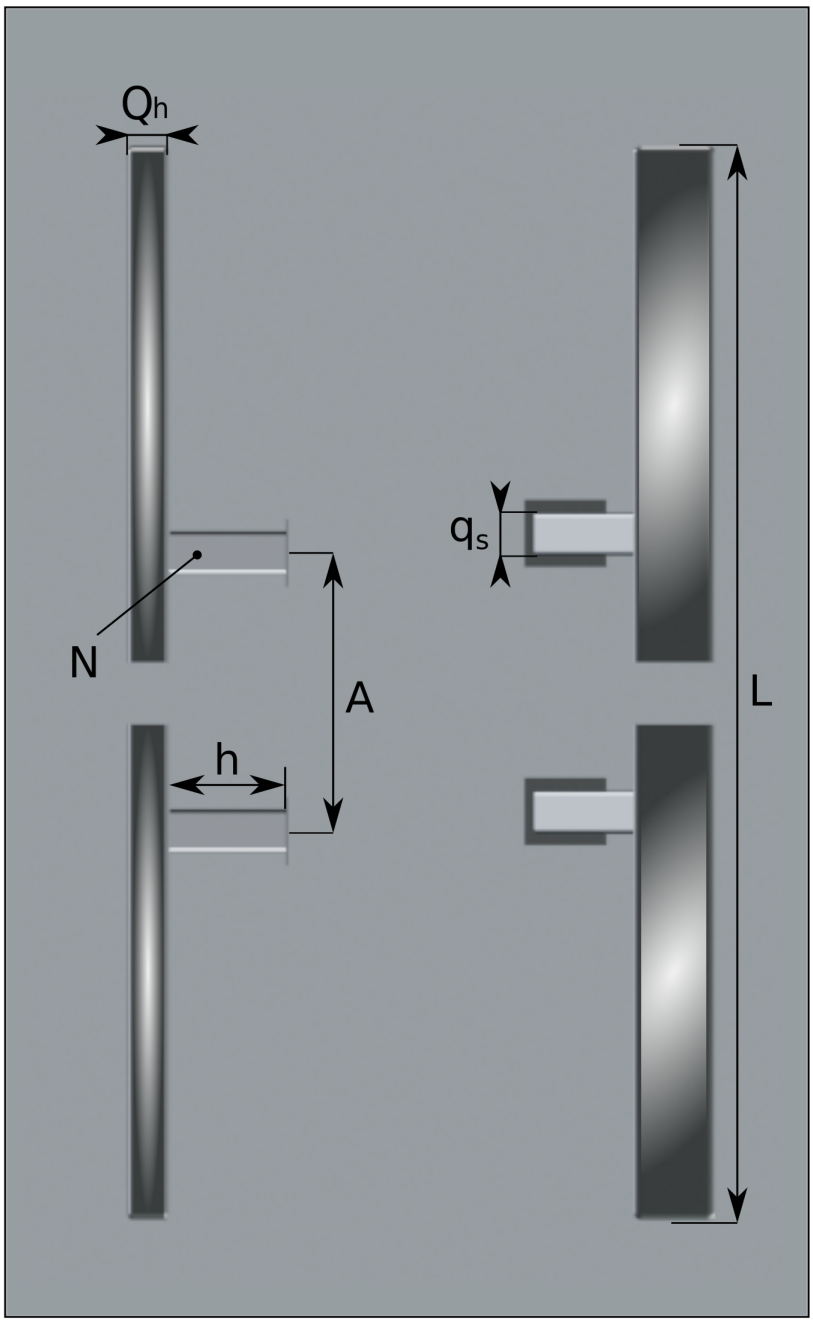

Резьбовое соединение шпилькой с креплением гайкой (мама) в разборе

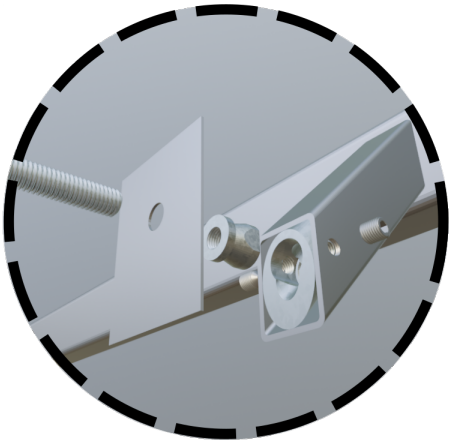

Резьбовое соединение шпилькой с креплением гайкой (папа) вблизи

Особенность

L	Длина Поручня: от 200мм до 3000мм на усмотрение заказчика
A	Расстояние между точками крепления: на усмотрение заказчика
h	Расстояние от двери до поручня: 53мм, без учета шайб и прокладок
Qh	Прямоугольник поручня: 40мм×20мм
qs	Квадрат стойки: 25мм
N	Количество Стоек: от 2х и более на усмотрение заказчика

DP-23

Нержавеющая Сталь: AISI 304

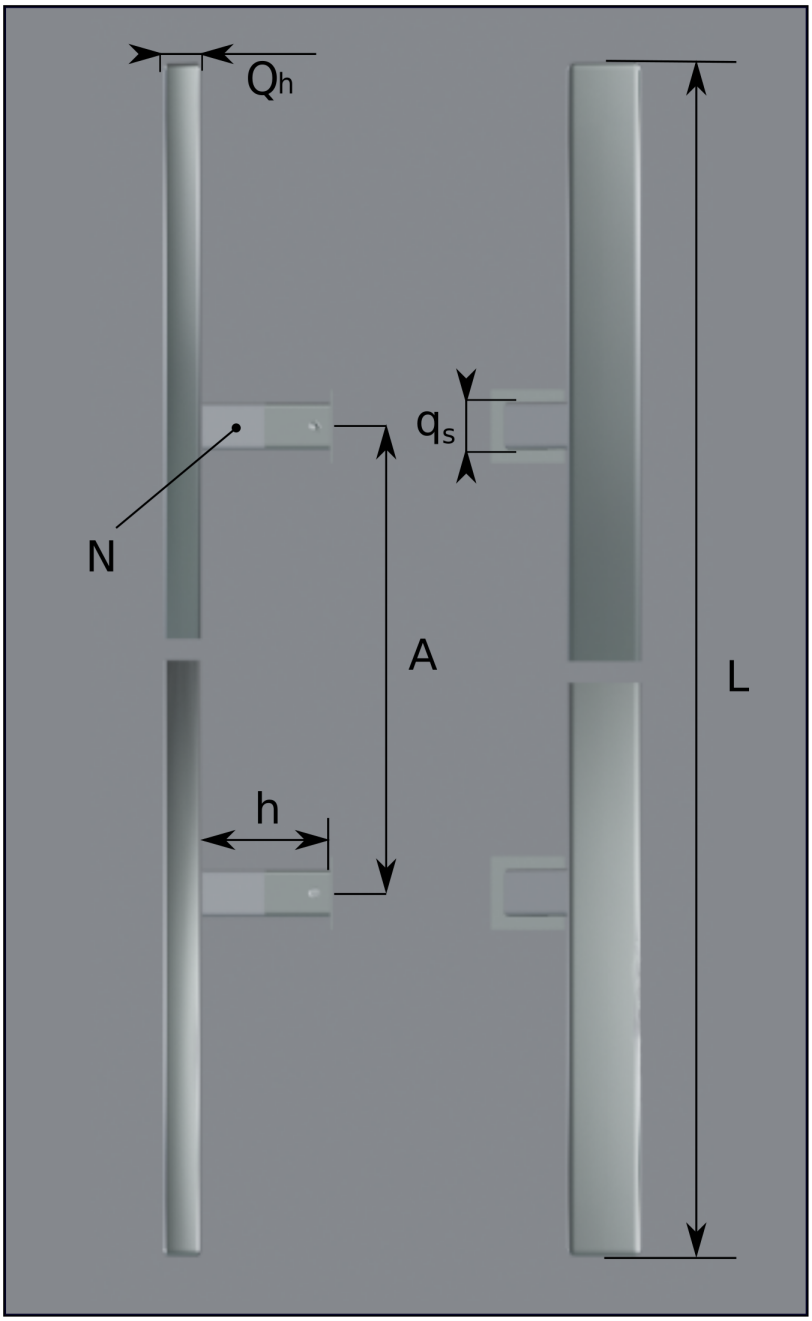

Резьбовое соединение шпилькой с креплением гайкой (мама) в разборе

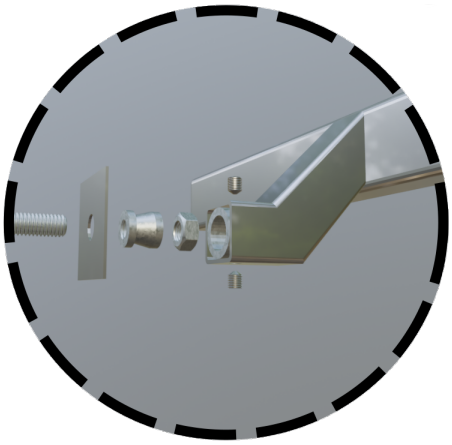

Резьбовое соединение шпилькой с креплением гайкой (папа) вблизи

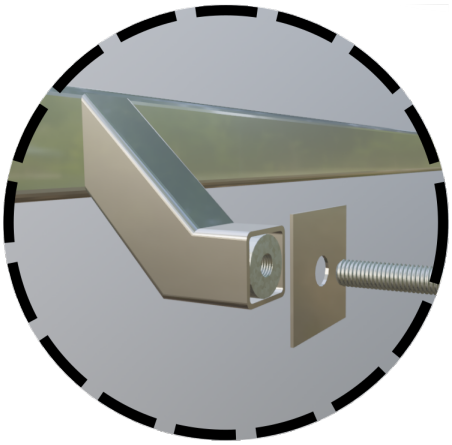

Особенность

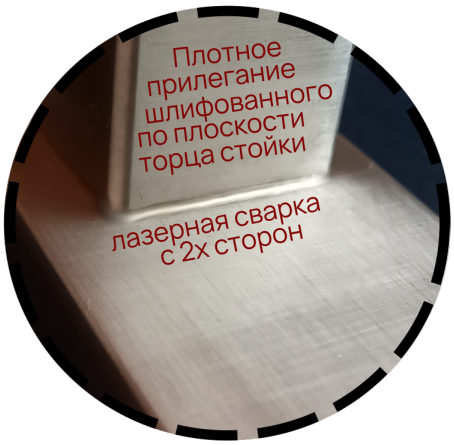

L	Длина Поручня: от 200мм до 3000мм на усмотрение заказчика
A	Расстояние между точками крепления: на усмотрение заказчика
h	Расстояние от двери до поручня: 53мм, без учета шайб и прокладок
Qh	Прямоугольник поручня 40мм×20мм
qs	Квадрат стойки: 25мм
N	Количество Стоек: от 2х и более на усмотрение заказчика

СДР-31, 32, 33

Нержавеющая Сталь: AISI 304

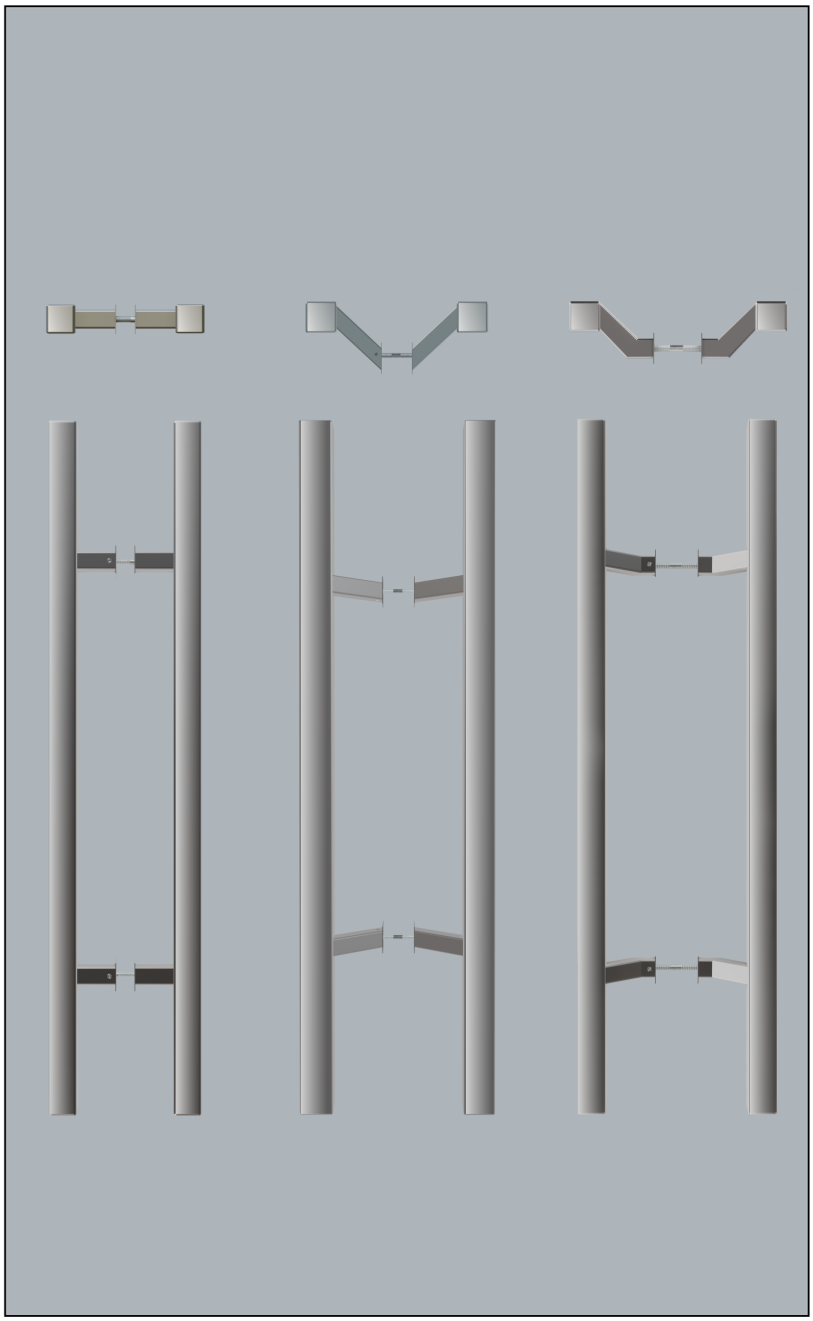

Резьбовое соединение шпилькой с креплением гайкой

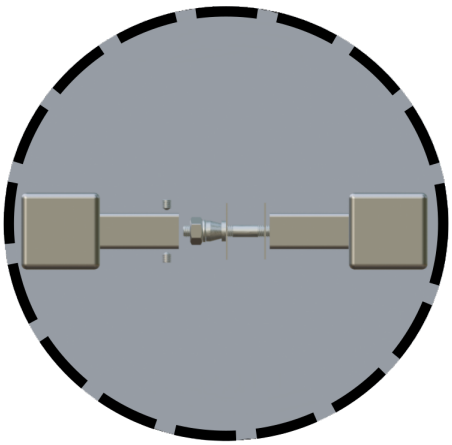

Эргономика горизонтального расположения для толкание двери

Особенность

!!!Во избежании ситуации когда смонтированный горизонтально поручень мешает открыванию двери, при заказе указывайте ширину дверного полотна!!!

L	Длина Поручня: от 200мм до 3000мм на усмотрение заказчика
A	Расстояние между точками крепления: на усмотрение заказчика
h	Расстояние от двери до поручня: такое же как у СДР-21,22,23
Q_h	Квадрат поручня: 40мм
q_s	Квадрат стойки: 25мм
N	Количество Стоек: от 2х и более на усмотрение заказчика
S	Расстояние безопасности при горизонтальном монтаже

Расстояние безопасности при горизонтальном монтаже

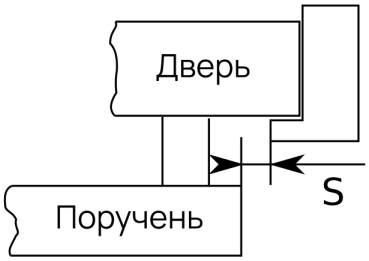

DP-40, 40AL

1.Нержавеющая Сталь: AISI 304/316.
2.Алюминиевый Сплав 6060.

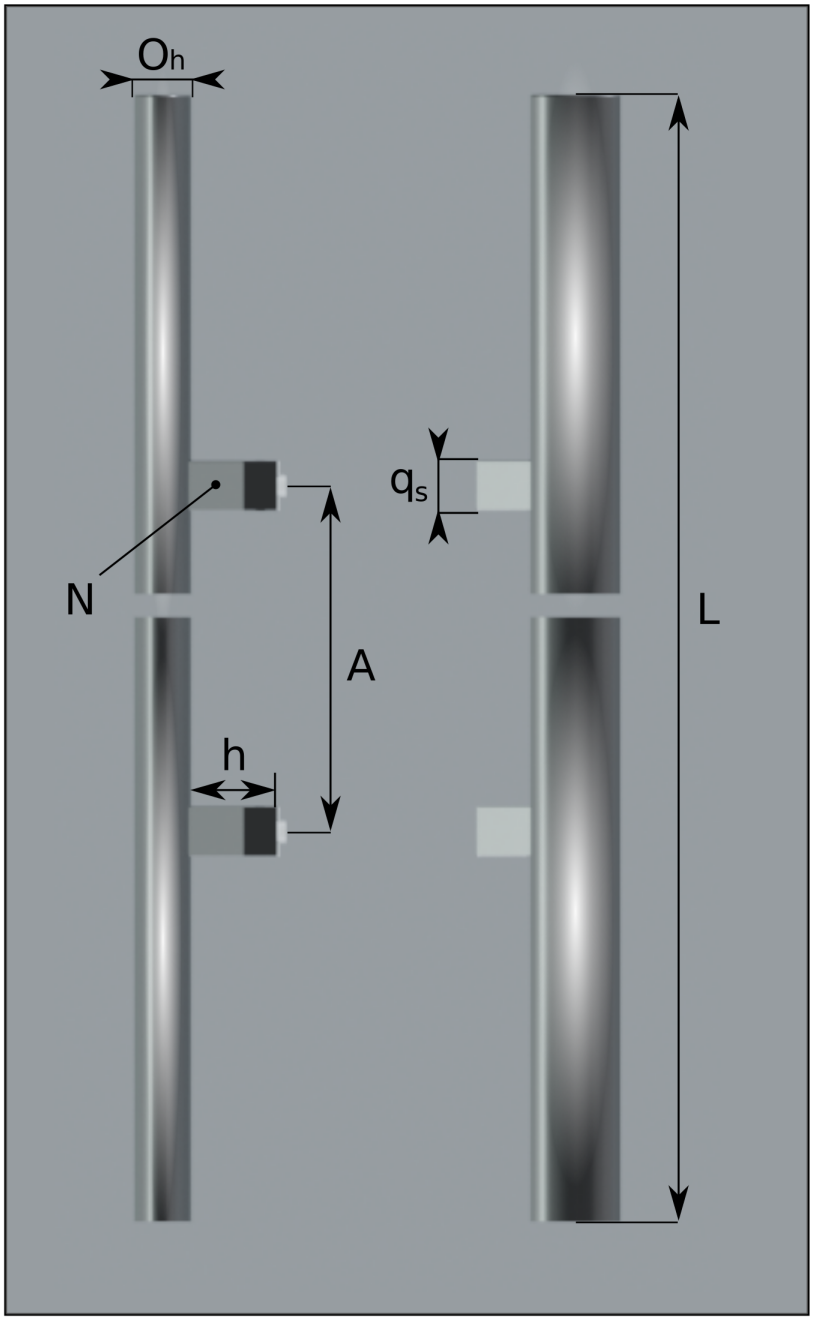

Резьбовое соединение шпилькой с креплением гайкой (мама) в разборе

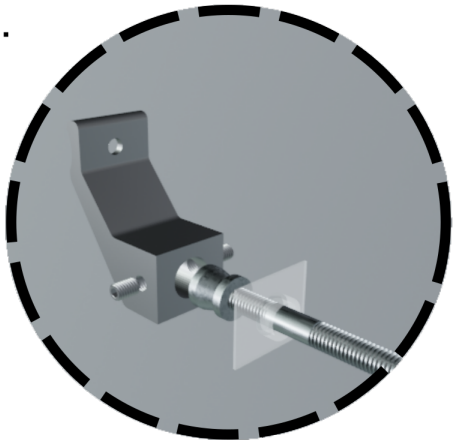

Резьбовое соединение шпилькой с креплением гайкой (папа) вблизи

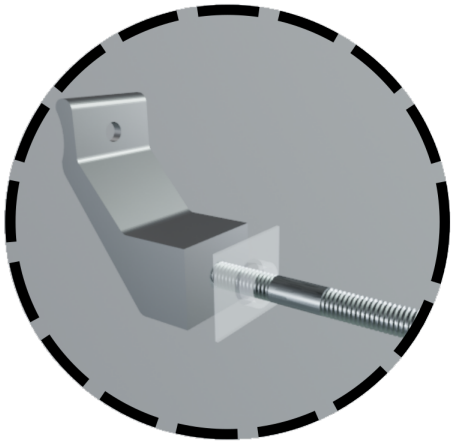

Удобная эргономика

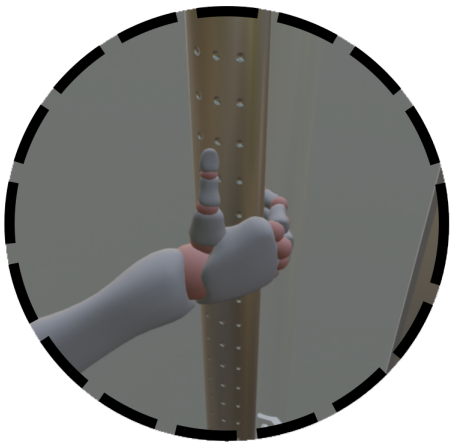

L	Длина поручня: от 200мм до 3000мм на усмотрение заказчика
A	Расстояние между точками крепления: на усмотрение заказчика
h	Расстояние от двери до поручня: 53мм, без учета шайб и прокладок
Oh	Овал поручня: 46мм×29мм; Овал поручня AL: 42мм×28мм;
qs	Квадрат стойки: 25мм
N	Количество стоек: от 2х и более на усмотрение заказчика

DP-100, 100AL

1.Нержавеющая Сталь: AISI 304
2.Алюминиевый Сплав 6060

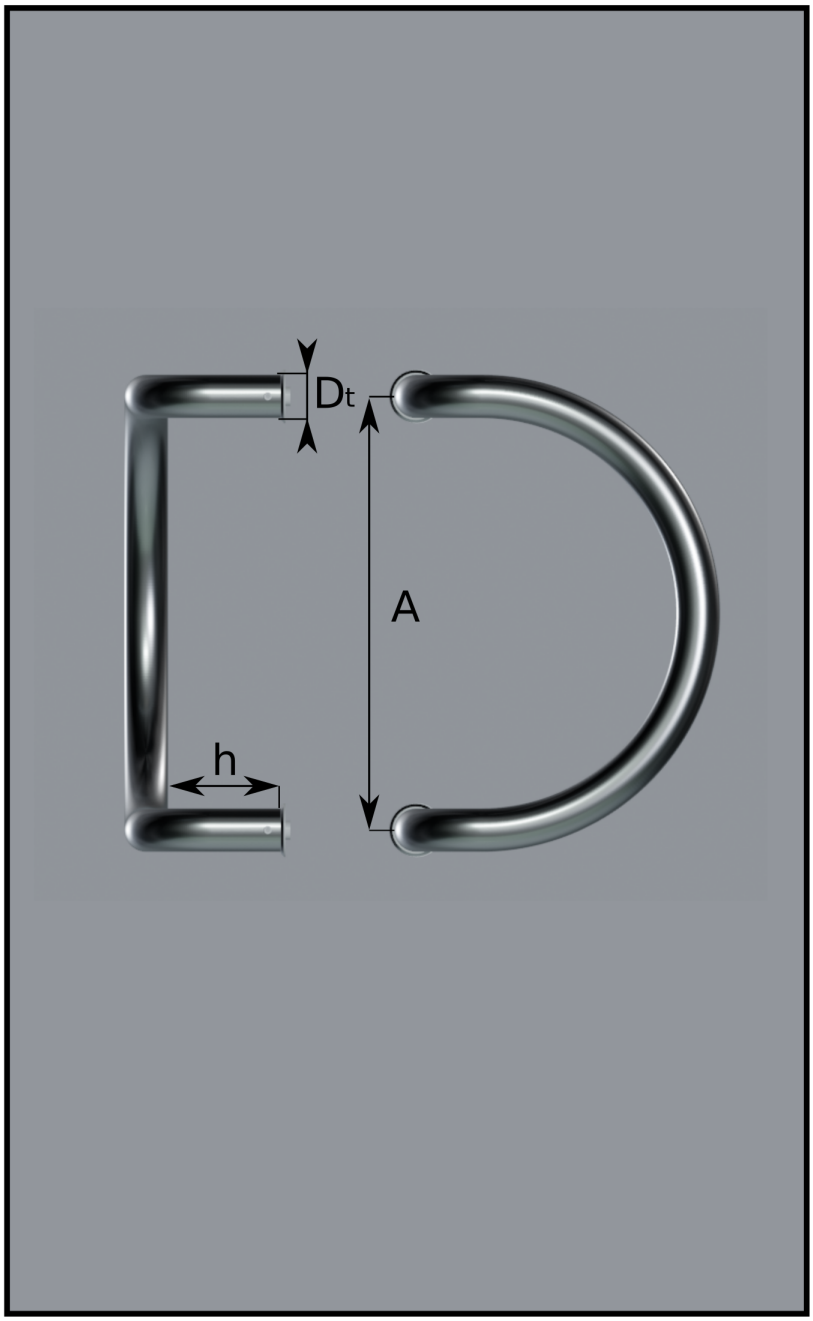

Резьбовое соединение шпилькой с креплением гайкой (мама) в разборе

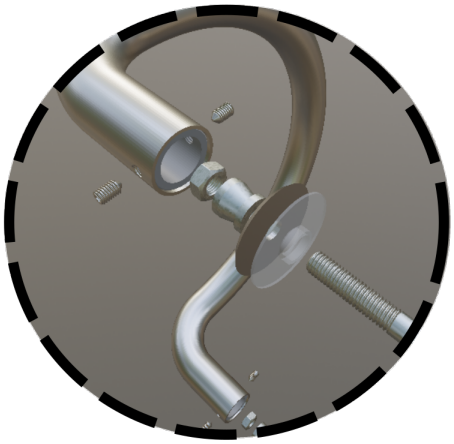

Резьбовое соединение шпилькой с креплением гайкой (папа) вблизи

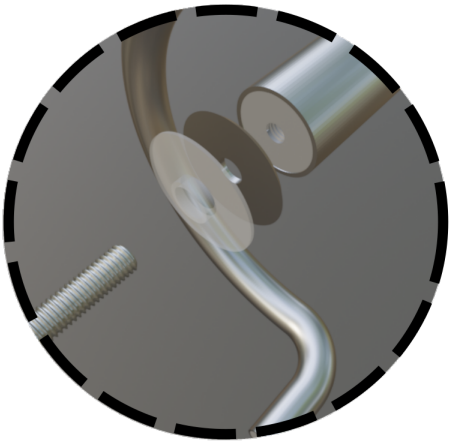

Размеры трубы

A Расстояние между точками крепления от 200мм до 2000мм. На усмотрение заказчика
h Расстояние от двери до начала изгиба: 60мм, без учета шайб и прокладок
Dt Диаметр трубы: 25мм, 30мм; Диаметр трубы AL: 30мм.

Толщина стенки трубы из Нержвавеющей стали AISI 304 = 1.5мм,
Толщина стенки трубы из Алюминиевого Сплава = 2.5 мм

DP-200, 200AL

1.Нержавеющая Сталь: AISI 304
2.Алюминиевый Сплав 6060

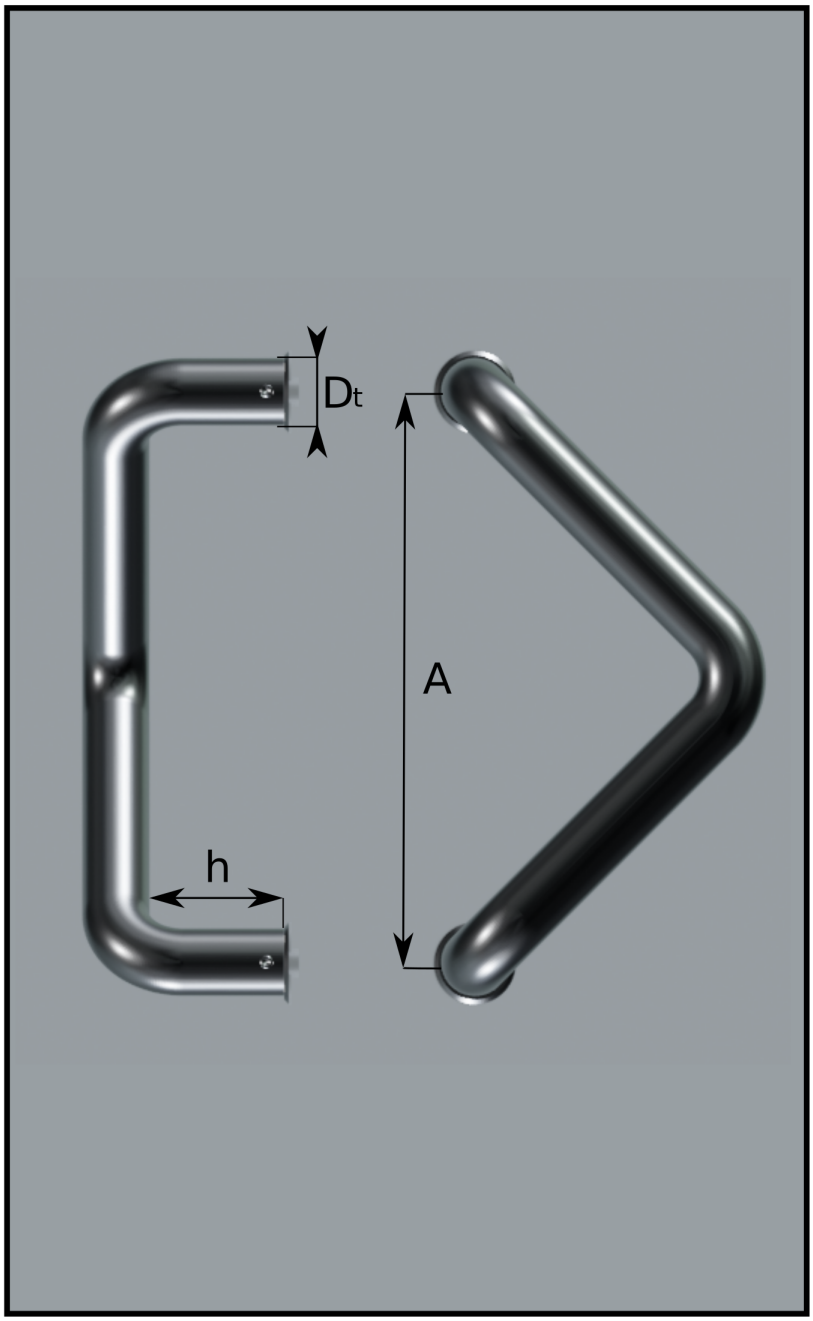

Резьбовое соединение шпилькой с креплением гайкой (мама) в разборе

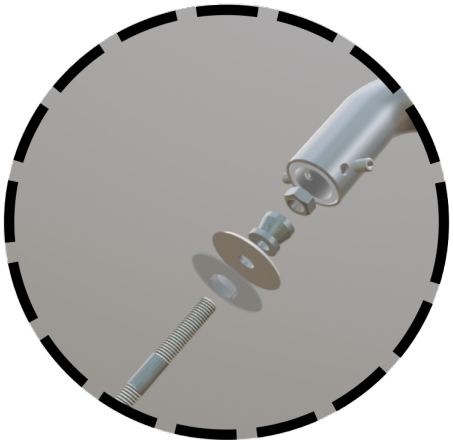

Резьбовое соединение шпилькой с креплением гайкой (папа) вблизи

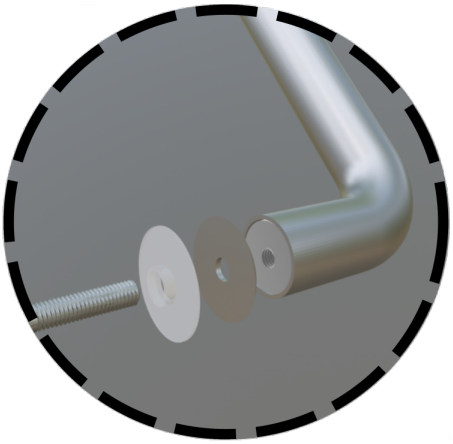

Диаметры трубы

A Расстояние между точками крепления от 200мм до 2000мм. На усмотрение заказчика
h Расстояние от двери до начала изгиба: 60мм, без учета шайб и прокладок
Dt Диаметр трубы: 25мм, 30мм; Диаметр поручня AL: 30мм.

Толщина стенки трубы из Нержавеющей стали AISI 304 = 1.5мм
Толщина стенки трубы из Алюминиевого Сплава = 2.5мм

DP-300, 300AL

1.Нержавеющая Сталь: AISI 304
2.Алюминиевый Сплав 6060

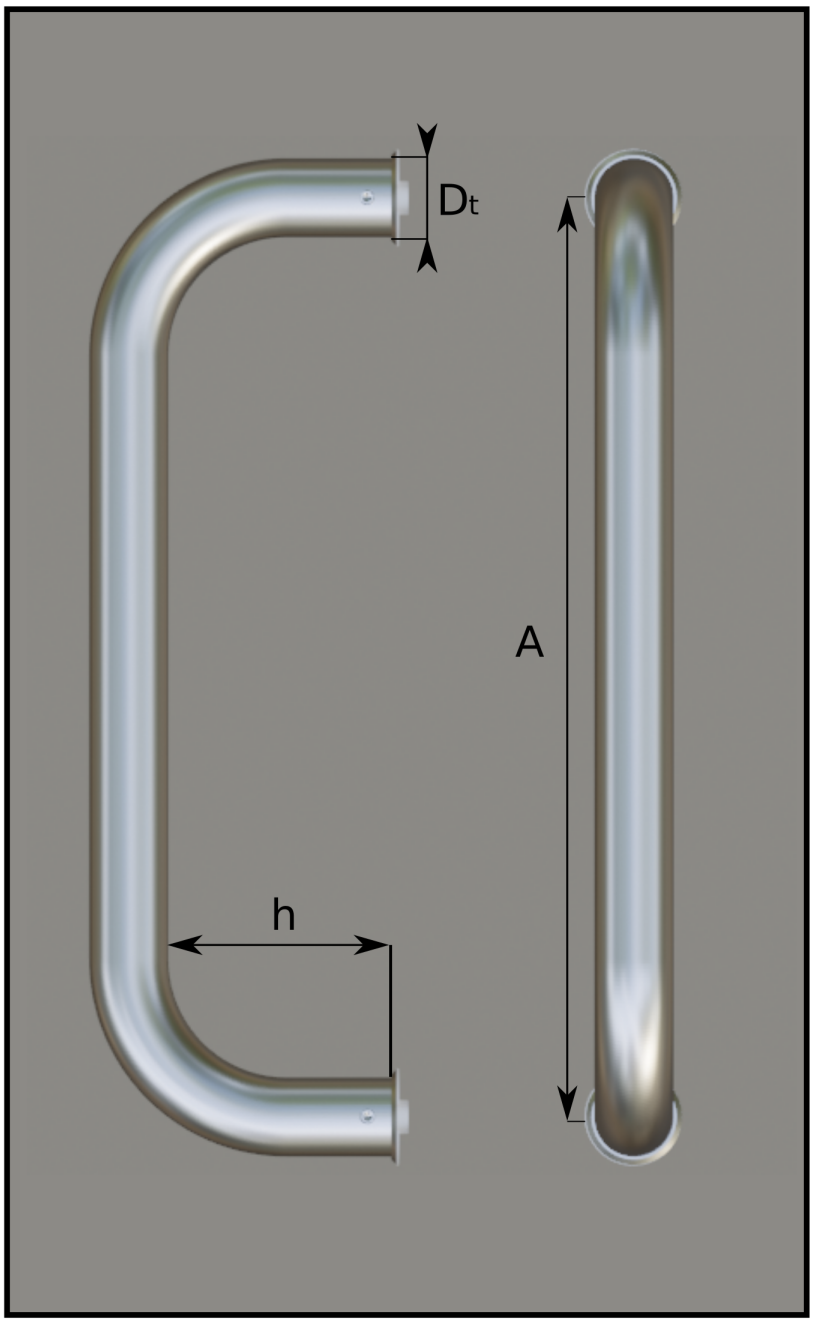

Резьбовое соединение шпилькой с креплением гайкой (мама) в разборе

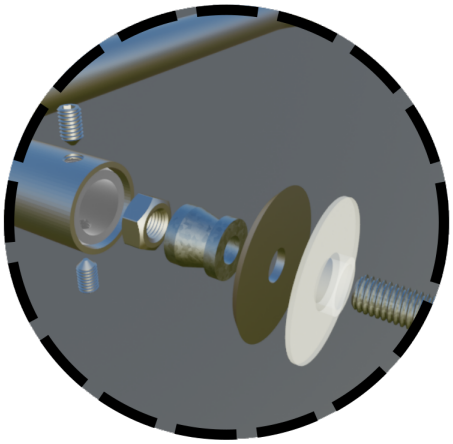

Резьбовое соединение шпилькой с крепления гайкой (папа) вблизи

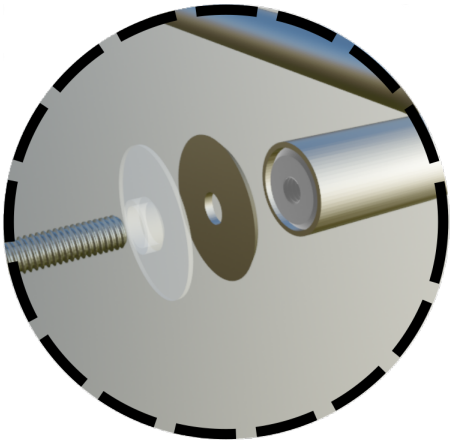

Диаметры трубы

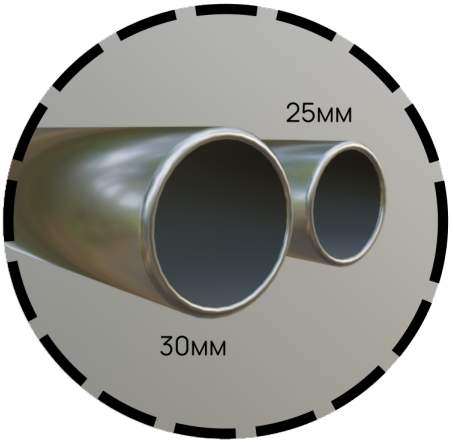

A Расстояние между точками крепления от 200мм до 2000мм. На усмотрение заказчика
h Расстояние от двери до начала изгиба: 60мм
Dt Диаметр трубы: 25мм, 30мм; Диаметр трубы AL: 30мм.

Толщина стенки трубы из Нержавеющей стали AISI 304 = 1.5мм
Толщина стенки трубы из Алюминиевого сплава = 2.5мм

DP-400, 400AL

1.Нержавеющая Сталь: AISI 304
2.Алюминиевый Сплав 6060

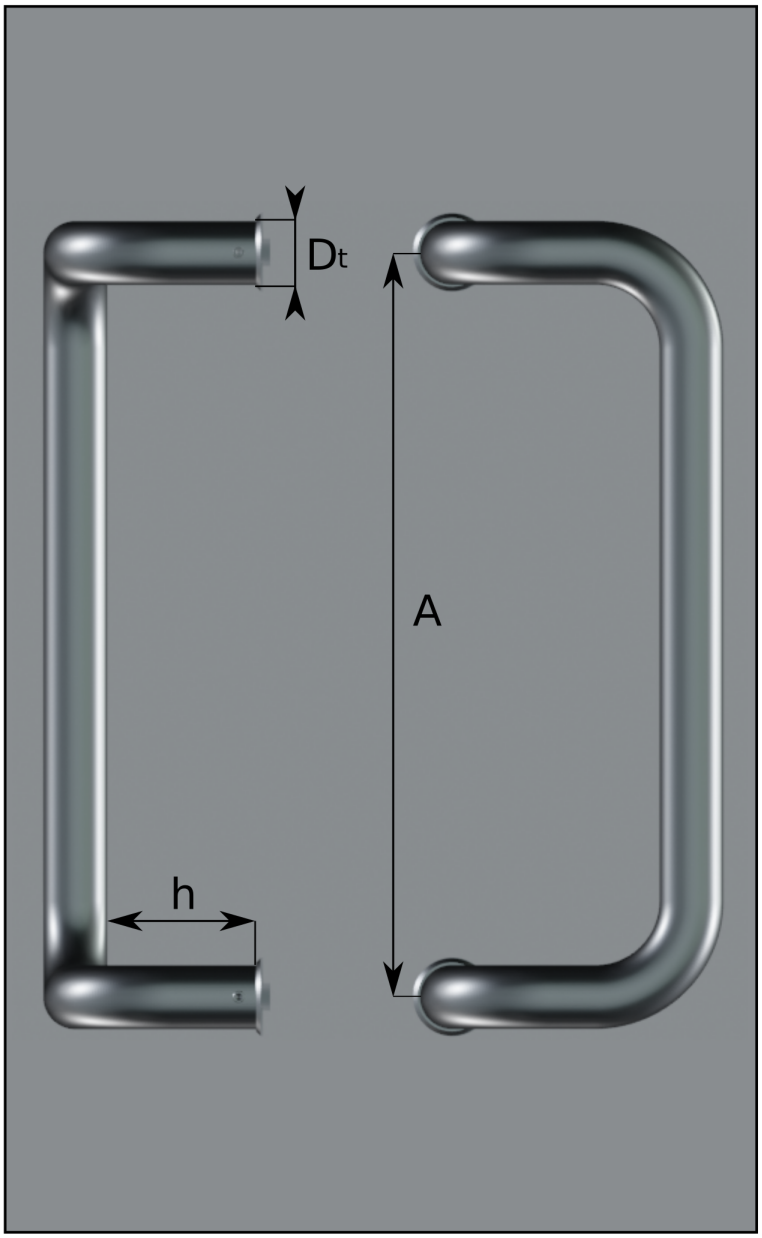

Резьбовое соединение шпилькой с креплением гайкой (мама) в разборе

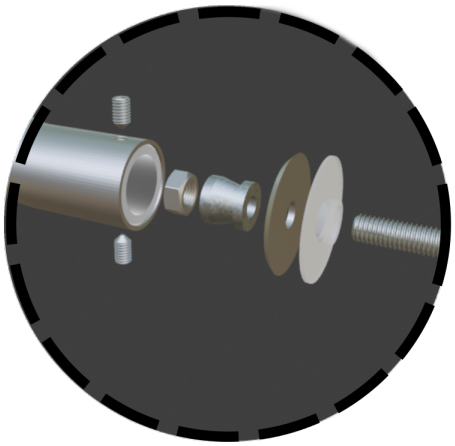

Резьбовое соединение шпилькой с креплением гайкой (папа) вблизи

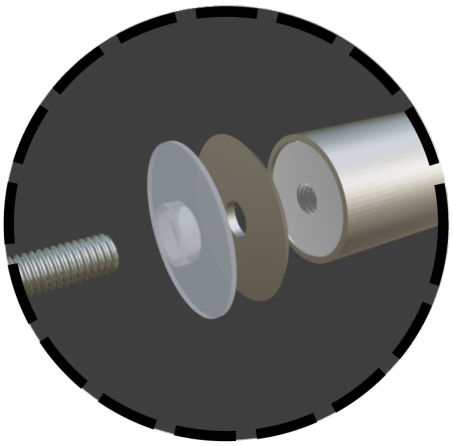

Диаметры трубы

A Расстояние между точками крепления от 200мм до 2000мм. На усмотрение заказчика
h Расстояние от двери до начала изгиба: 60мм, без учета шайб и прокладок
Dt Диаметр трубы: 25мм, 30мм; Диаметр трубы AL: 30мм.

Толщина стенки трубы из Нержавеющей стали AISI 304 = 1.5мм
Толщина стенки трубы из Алюминиевого Сплава = 2.5мм

Вид обработки: накатка

Нержавеющая сталь: AISI 304

СДР-11N

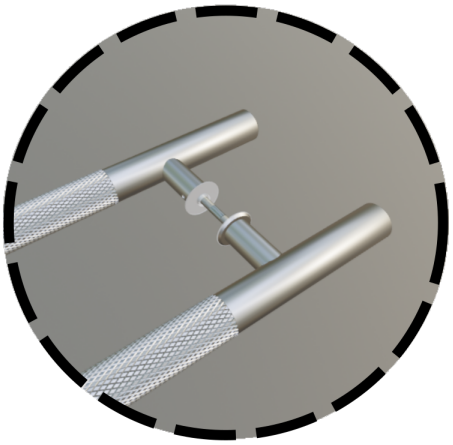

СДР-12N

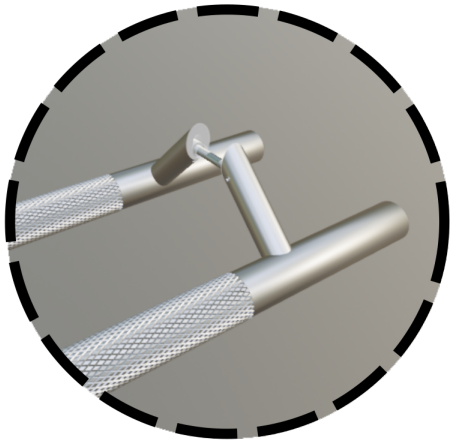

СДР-13N

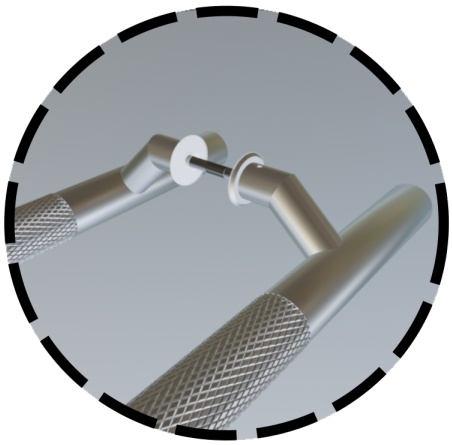

L	Длина Поручня: от 200мм до 3000мм на усмотрение заказчика
A	Расстояние между точками крепления: регулируемое
h	Расстояние от двери до поручня: зависит от стойки, без учета шайб и прокладок. Пример: СДР-11N: 45мм; СДР-12N: 53мм; СДР-13N: 52мм
D_h	Диаметр поручня: 32мм
d_s	Диаметр стойки: 25мм
N	Количество Кронштейнов: от 2х и более на усмотрение заказчика

Модификация

Деревянная вставка+поручень AISI 304

СДР-11Д

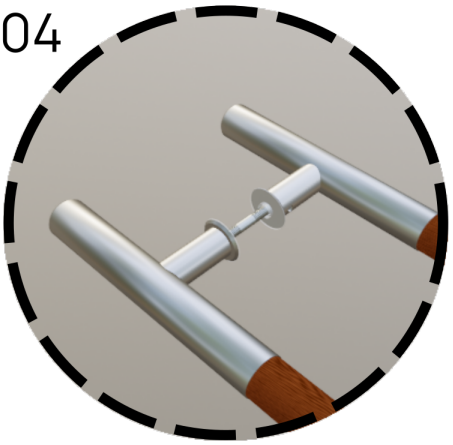

СДР-12Д

СДР-13Д

L	Длина Поручня: от 200мм до 3000мм на усмотрение заказчика
A	Расстояние между точками крепления: регулируемое
h	Расстояние от двери до поручня: зависит от стойки, без учета шайб и прокладок. Пример: СДР-11Д: 46мм; СДР-12Д: 54мм; СДР-13Д: 53мм
D_h	Диаметр поручня: 32мм
d_s	Диаметр стойки: 25мм
N	Количество Кронштейнов: от 2х и более на усмотрение заказчика